„TRAMAD SERWIS OPOLE” Sp. z o. o.
ul. Torowa 4
tel./fax.: 77 464 20 18 / 77 464 20 29
45-073 Opole
info@tramad-serwis.com

NOŻE I BIJAKI
DO KOSIAREK WSZYSTKICH MAREK

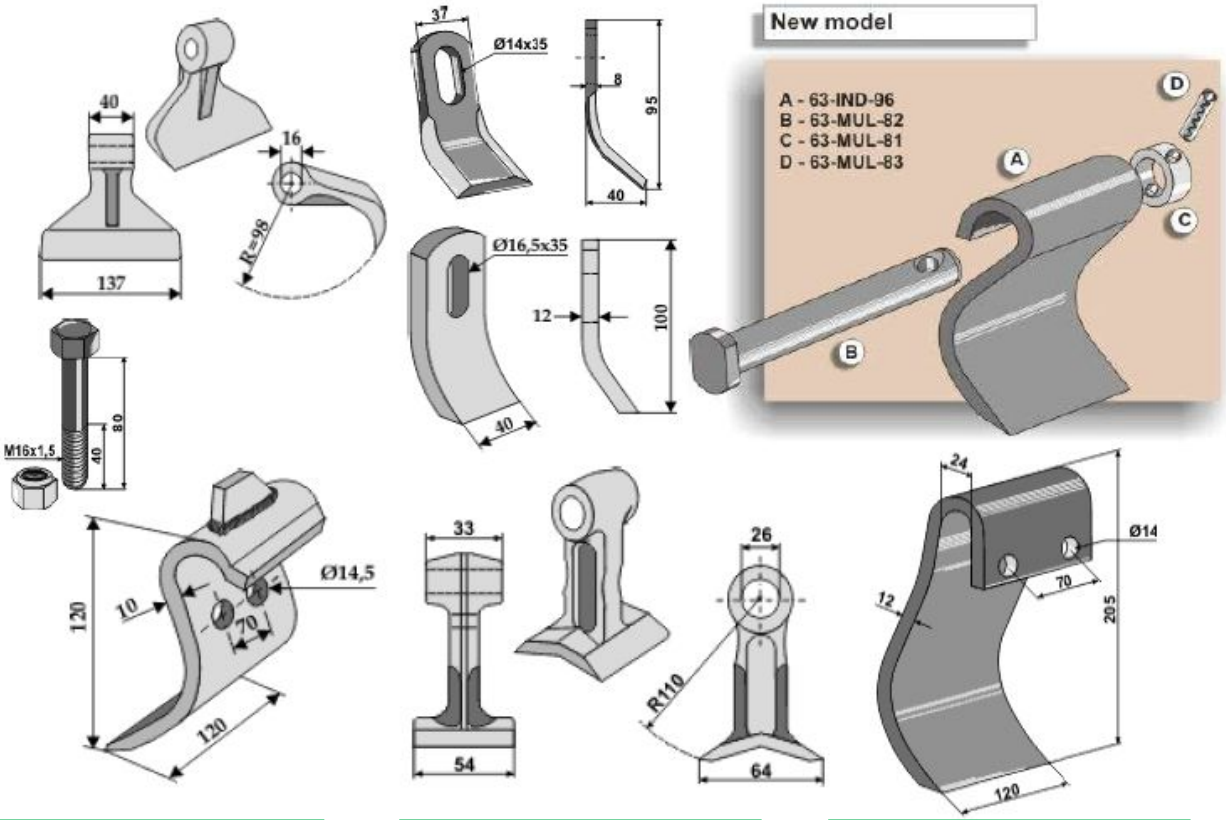

AGRIMASTER	MASCHIO	SEPPI
BOMFORD	MC CONNEL	SPEARHEAD
DÜCKER	MÜTHING	VOTEX
FERRI	MULAG	WILLIBALD
HERDER	ORSI	szekle i tuleje
HUMUS	PERUZZO	inne marki
HYMACH	ROUSSEAU	

WWW.TRAMAD.EU

001 **numer strony katalogu**

numer kolejnej strony danej marki / działu

AGRIMASTER	001	
BOMFORD	005	
DÜCKER	012	
FERRI	017	powiększona oferta
HERDER	023	
HUMUS	024	
HYMACH	028	powiększona oferta
MASCHIO	030	
MC CONNEL	032	
MÜTHING	035	nowość
MULAG	036	powiększona oferta
ORSI	041	powiększona oferta
PERUZZO	044	nowość
ROUSSEAU	045	
SEPPI	048	nowość
SPEARHEAD	050	nowość
VOTEX	053	
WILLIBALD	056	nowość
SZEKLE wymiarami	057	wszystkie rodzaje według wymiarów
TULEJE wymiarami	058	wszystkie rodzaje według wymiarów

KATALOG PRZEDSTAWIA TYLKO CZĘŚĆ OFERTY - JEŚLI NIE ZNALEŹLI PAŃSTWO SWOJEJ MARKI KOSIARKI LUB TYPU NOŻA PROSIMY O KONTAKT I PODANIE NASTĘPUJĄCYCH DANYCH (O ILE TO MOŻLIWE):

MARKA, MODEL, ROK PRODUKCJI LUB O PODANIE RODZAJU I WYMIARÓW NOŻA

KONTAKT

„TRAMAD SERWIS OPOLE" Sp. z o. o.
ul. Torowa 4
tel./fax. 77 464 20 18 / 77 464 20 29
45-073 Opole
info@tramad-serwis.com

WWW.TRAMAD.EU

Tadeusz Kozłowski – 77 42 700 71 lub kom. 606 639 998 tkozlowski@tramad-serwis.com

Katalog do pobrania w formacie PDF i pełną ofertę naszej firmy znajda Państwo na naszej stronie:
www.tramad.eu

Wszelkie nazwy zastrzeżone producentów użyte są tylko do celów informacyjnych, podobnie jak numery referencyjne i katalogowe części oryginalnych.
Masy, wymiary i wzory przedstawione są w celach informacyjnych i mogą ulec zmianie
Przedstawione noże, o ile nie poinformowano inaczej, są odpowiednikami noży oryginalnych

Ceny i dostępność na zapytanie
Na zamówieniach i zapytaniach prosimy o podanie numeru katalogowego części

GWARANTUJEMY NAJWYŻSZĄ JAKOŚĆ ZACHODNICH PRODUCENTÓW – ŻADNYCH DALEKOWSCHODNICH PODRÓBEK

„TRAMAD SERWIS OPOLE” Sp. z o. o.
ul. Torowa 4
tel./fax.: 77 464 20 18 / 77 464 20 29
45-073 Opole
info@tramad-serwis.com

AGRIMASTER

Noże i bijaki do kosiarek marki AGRIMASTER

63-RM-64-14

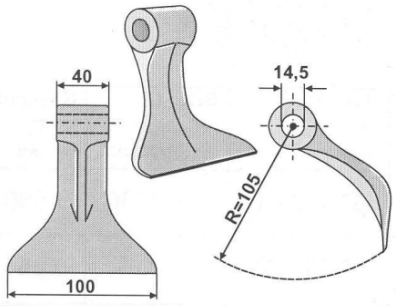

Orig.-Nr. / réf. origine / orig.-part-no.	
3001095	
Gewicht / poids / weight	0,680

63-RM-64-20

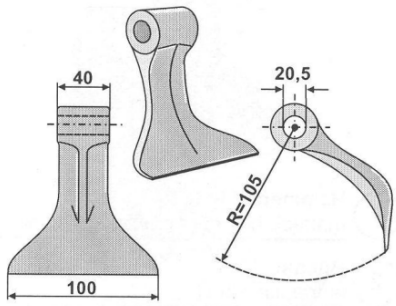

Orig.-Nr. / réf. origine / orig.-part-no.	
3000548	
Gewicht / poids / weight	0,620

63-AGM-29

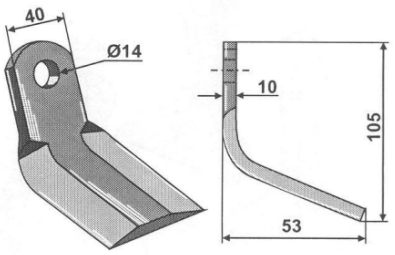

Orig.-Nr. / réf. origine / orig.-part-no.	
Gewicht / poids / weight	0,365

63-RM-64

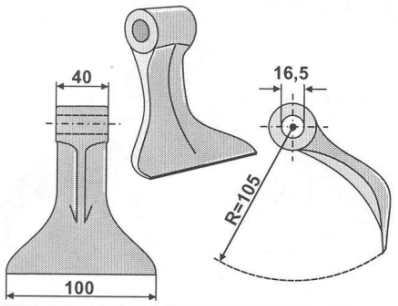

Orig.-Nr. / réf. origine / orig.-part-no.	
Gewicht / poids / weight	0,650

63-SM-01

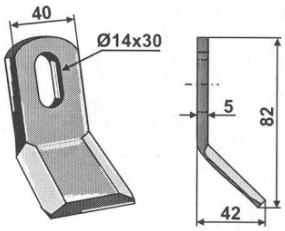

Orig.-Nr. / réf. origine / orig.-part-no.	
Gewicht / poids / weight	0,140

63-SM-04

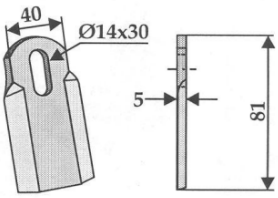

Orig.-Nr. / réf. origine / orig.-part-no.	
Gewicht / poids / weight	0,120

63-AGM-506

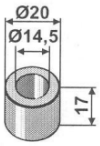

Orig.-Nr. / réf. origine / orig.-part-no.	
Gewicht / poids / weight	0,055

Ceny i dostępność na zapytanie
Na zamówieniach i zapytaniach prosimy o podanie numeru katalogowego noża

63-ORS-02

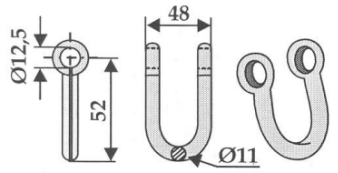

Orig.-Nr. / réf. origine / orig.-part-no.	
Gewicht / poids / weight	0,125

63-FEI-02

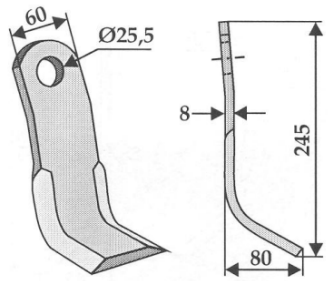

Orig.-Nr. / réf. origine / orig.-part-no.	
Gewicht / poids / weight	0,960

63-FEI-13

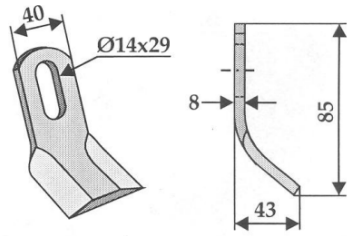

Orig.-Nr. / réf. origine / orig.-part-no.	
Gewicht / poids / weight	0,210

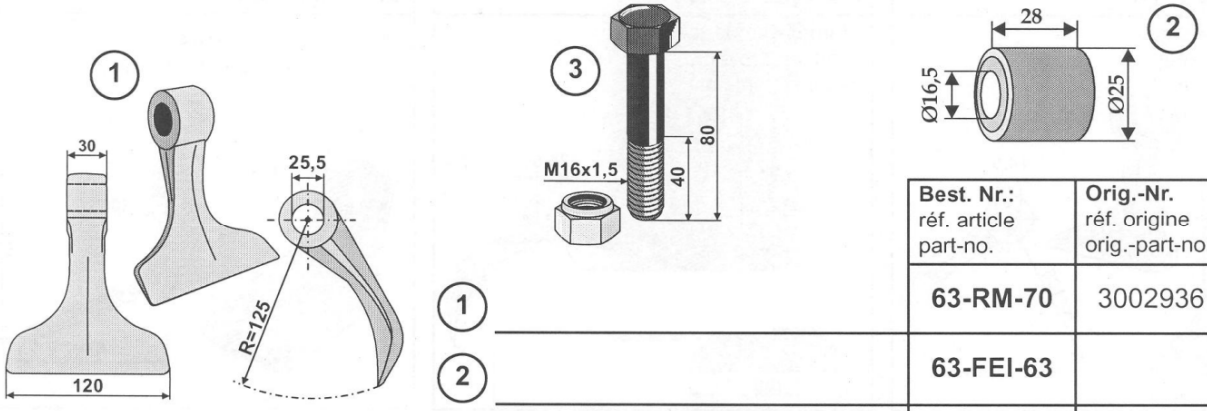

	Best. Nr.: réf. article part-no.	Orig.-Nr. réf. origine orig.-part-no.	Gewicht poids weight
1	63-RM-70	3002936	1,060
2	63-FEI-63		0,054
3	63-1680		0,170

63-SEP-51

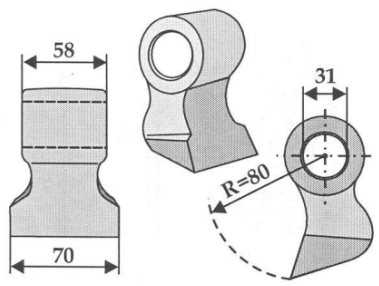

Orig.-Nr. / réf. origine / orig.-part-no.	
Gewicht / poids / weight	1,630

63-M-39

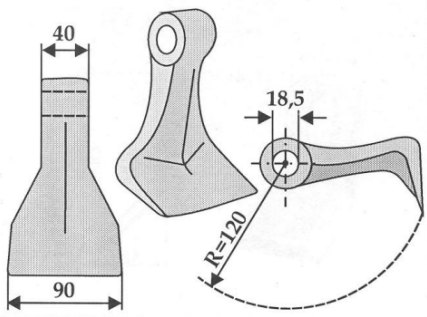

Orig.-Nr. / réf. origine / orig.-part-no.	
Gewicht / poids / weight	1,390

63-RM-10-16

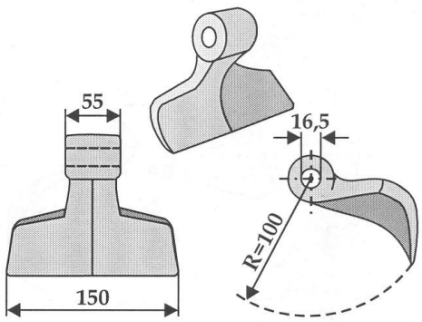

Orig.-Nr. / réf. origine / orig.-part-no.	
Gewicht / poids / weight	1,770

Ceny i dostępność na zapytanie
Na zamówieniach i zapytaniach prosimy o podanie numeru katalogowego noża

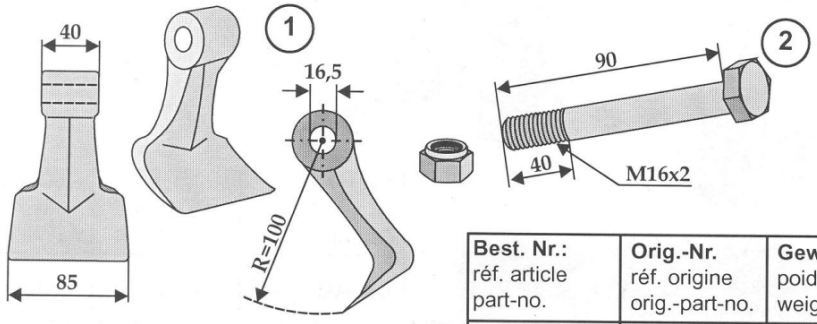

Best. Nr.: réf. article part-no.	Orig.-Nr. réf. origine orig.-part-no.	Gewicht poids weight
63-M-37-16		0,650
63-1690		0,200

63-AGM-05

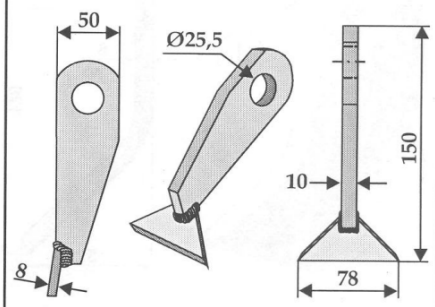

Orig.-Nr. / réf. origine / orig.-part-no.	
3000105	
Gewicht / poids / weight	0,400

63-RM-8-20

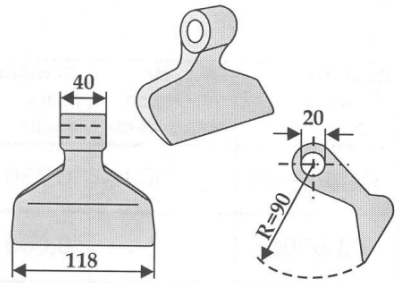

Orig.-Nr. / réf. origine / orig.-part-no.	
Gewicht / poids / weight	1,120

63-AGM-13

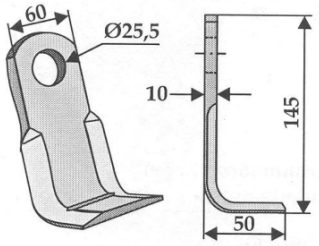

Orig.-Nr. / réf. origine / orig.-part-no.	
3001221	
Gewicht / poids / weight	0,730

63-AGM-21

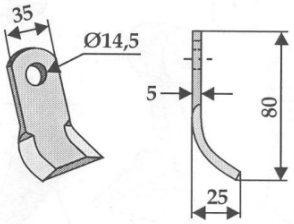

Orig.-Nr. / réf. origine / orig.-part-no.	
Gewicht / poids / weight	0,120

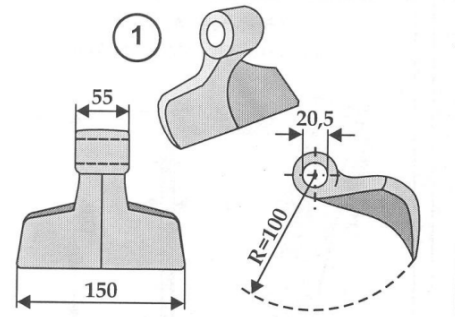

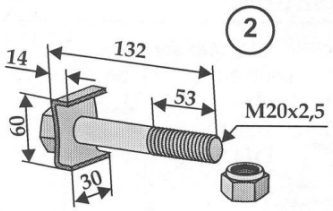

Best. Nr.: réf. article part-no.	Orig.-Nr. réf. origine orig.-part-no.	Gewicht poids weight
63-RM-10-20	3001119	1,850
63-AGM-501	3000313	0,450

63-AGM-10

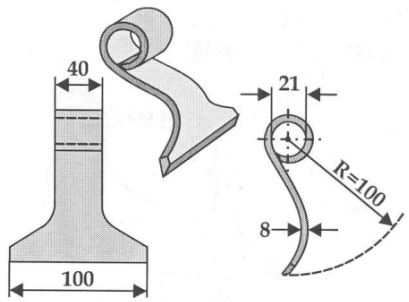

Orig.-Nr. / réf. origine / orig.-part-no.	
3000548	
Gewicht / poids / weight	0,450

Ceny i dostępność na zapytanie
Na zamówieniach i zapytaniach prosimy o podanie numeru katalogowego noża

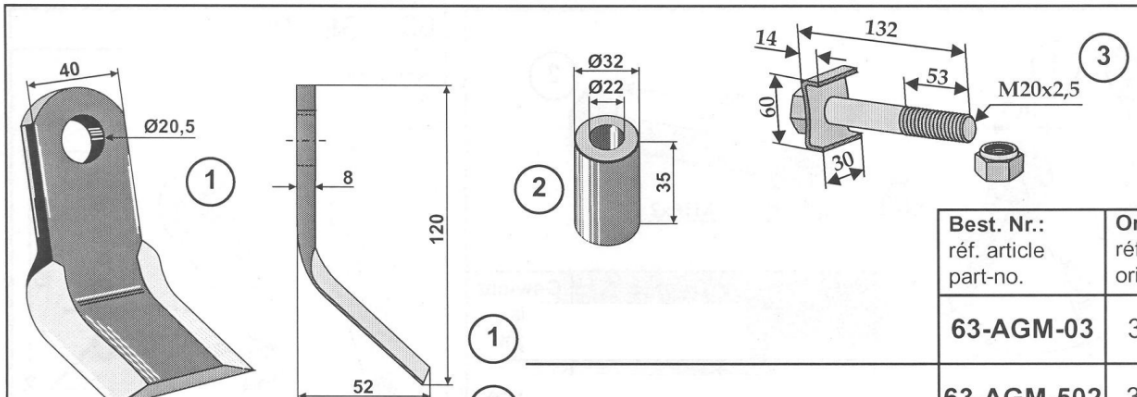

	Best. Nr.: réf. article part-no.	Orig.-Nr. réf. origine orig.-part-no.	Gewicht poids weight
1	63-AGM-03	3000323	0,300
2	63-AGM-502	3000552	0,120
3	63-AGM-501	3000313	0,450

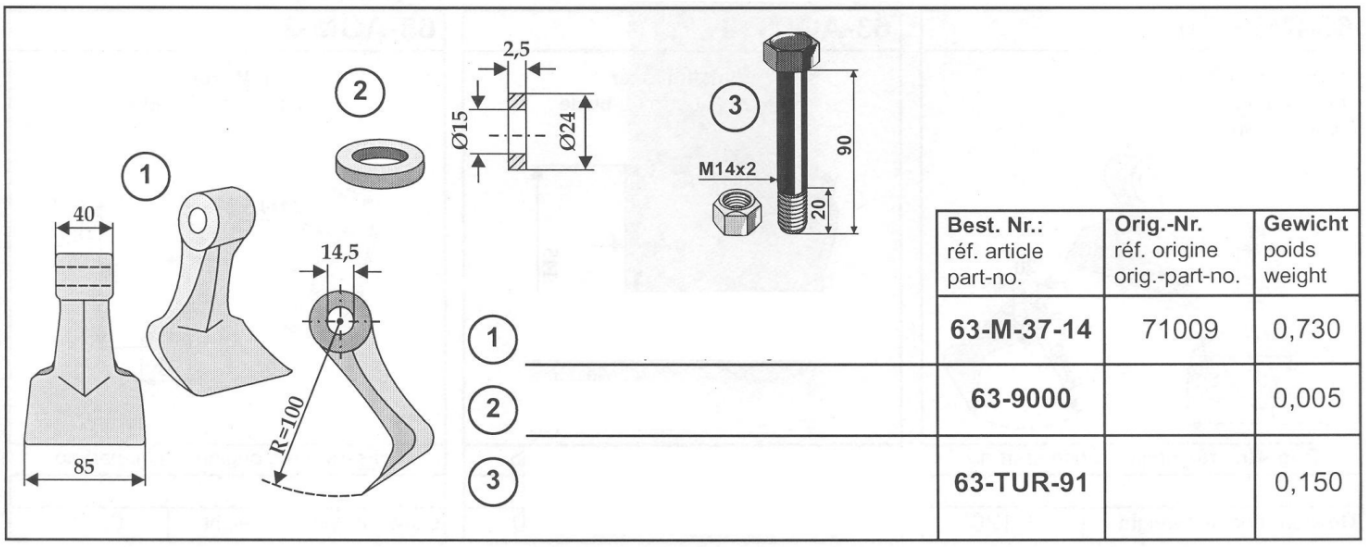

	Best. Nr.: réf. article part-no.	Orig.-Nr. réf. origine orig.-part-no.	Gewicht poids weight
1	63-M-37-14	71009	0,730
2	63-9000		0,005
3	63-TUR-91		0,150

63-JDE-01

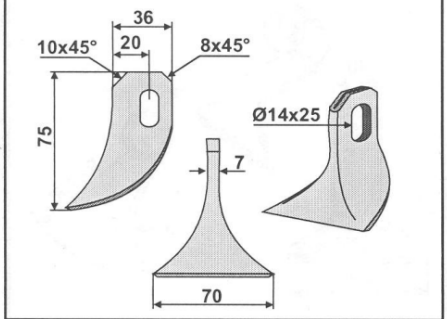

Orig.-Nr. / réf. origine / orig.-part-no.	
Gewicht / poids / weight	0,140

63-AGM-04

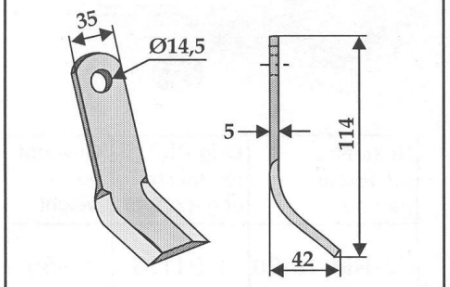

Orig.-Nr. / réf. origine / orig.-part-no.	
Gewicht / poids / weight	0,160

63-AGM-02

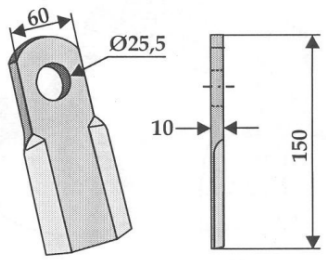

Orig.-Nr. / réf. origine / orig.-part-no.	
3000107	
Gewicht / poids / weight	0,610

Ceny i dostępność na zapytanie
Na zamówieniach i zapytaniach prosimy o podanie numeru katalogowego noża

„TRAMAD SERWIS OPOLE” Sp. z o. o.
ul. Torowa 4
tel./fax.: 77 464 20 18 / 77 464 20 29
45-073 Opole
info@tramad-serwis.com

BOMFORD

Noże i bijaki do kosiarek marki BOMFORD

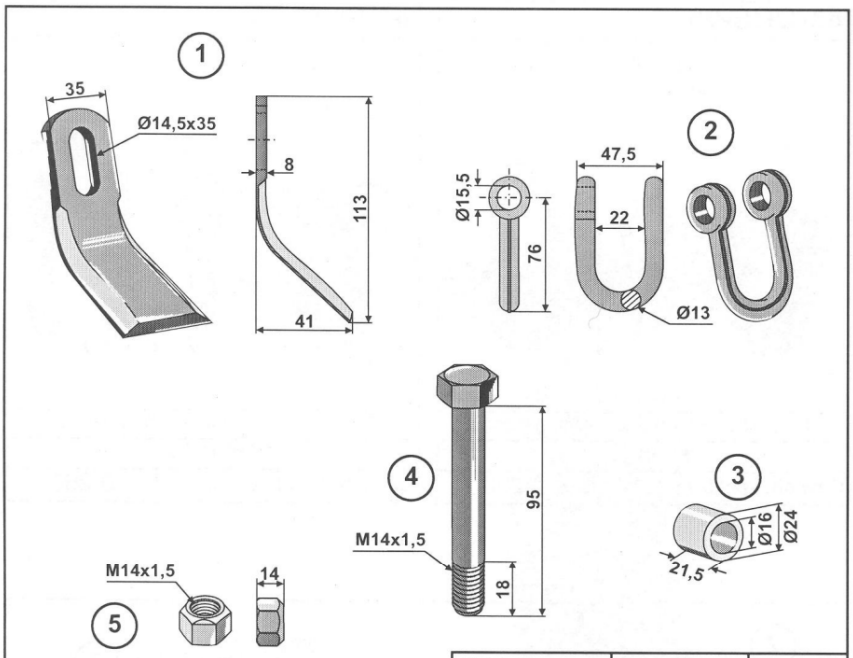

	Best. Nr.: réf. article part-no.	Orig.-Nr. réf. origine orig.-part-no.	Gewicht poids weight
1	63-BOM-57	09.528.01	0,220
2	63-BOM-73	09.518.01	0,230
3	63-BOM-91		0,040
4	63-BOM-93	05.775.10	0,150
5	63-BOM-94	05.968.06	0,027

63-BOM-65

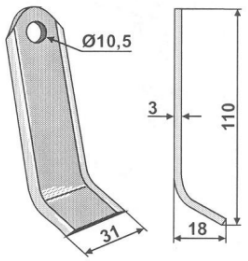

Orig.-Nr. / réf. origine / orig.-part-no.	
3012615	
Gewicht / poids / weight	0,070

63-RM-48

pruning hammer

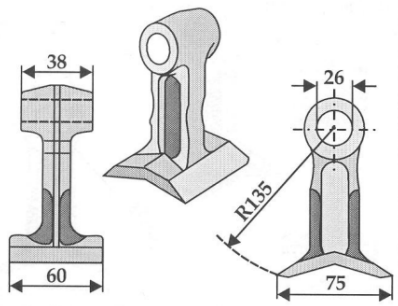

Orig.-Nr. / réf. origine / orig.-part-no.	
7314366	
Gewicht / poids / weight	0,850

63-BOM-66

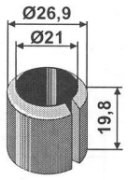

Orig.-Nr. / réf. origine / orig.-part-no.	
Gewicht / poids / weight	0,020

63-2091

10.9

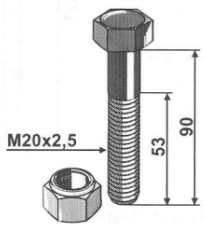

Orig.-Nr. / réf. origine / orig.-part-no.	
Gewicht / poids / weight	0,360

Ceny i dostępność na zapytanie
Na zamówieniach i zapytaniach prosimy o podanie numeru katalogowego noża

63-IND-112

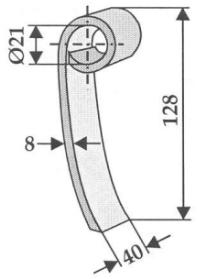

Orig.-Nr. / réf. origine / orig.-part-no.	
0618901	
Gewicht / poids / weight	0,450

63-ORS-09

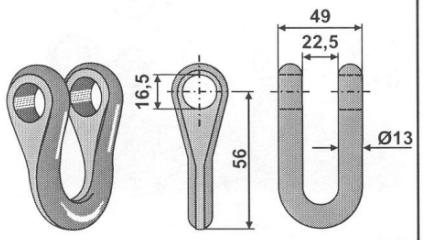

Orig.-Nr. / réf. origine / orig.-part-no.	
7390013	
Gewicht / poids / weight	0,200

63-BOM-75

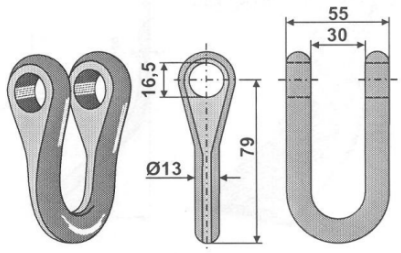

Orig.-Nr. / réf. origine / orig.-part-no.	
7191332	
Gewicht / poids / weight	0,260

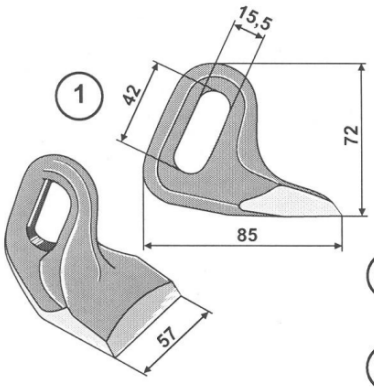

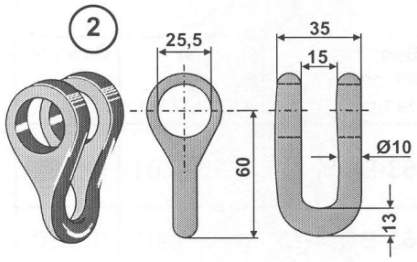

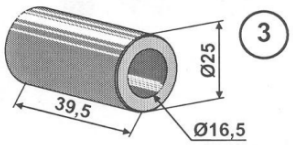

	Best. Nr.: réf. article part-no.	Orig.-Nr. réf. origine orig.-part-no.	Gewicht poids weight
1	63-BOM-84	02.902.01	0,550
2	63-BOM-76	71.901.06	0,200
3	63-ZZZ-24		0,055

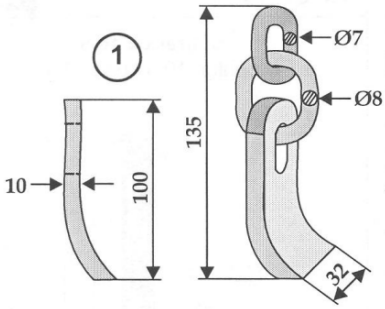

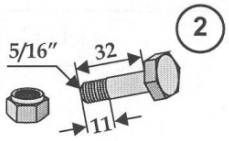

	Best. Nr.: réf. article part-no.	Orig.-Nr. réf. origine orig.-part-no.	Gewicht poids weight
1	63-BOM-54		0,325
2	63-51632	03.675.22	0,020

63-BOM-80

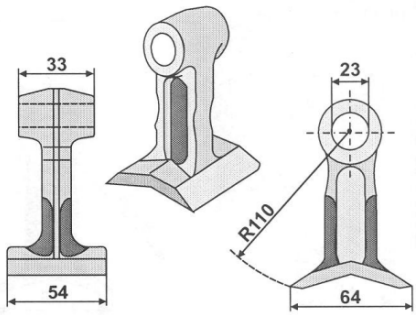

Orig.-Nr. / réf. origine / orig.-part-no.	
7191320	
Gewicht / poids / weight	0,580

Ceny i dostępność na zapytanie
Na zamówieniach i zapytaniach prosimy o podanie numeru katalogowego noża

BOMFORD

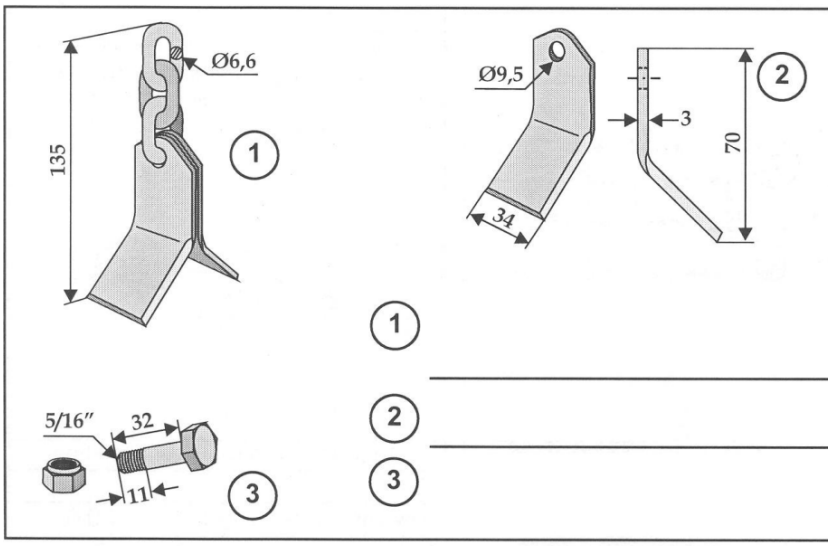

	Best. Nr.: réf. article part-no.	Orig.-Nr. réf. origine orig.-part-no.	Gewicht poids weight
1	63-BOM-51	01.086.06	0,180
2	63-BOM-60		0,170
3	63-51632	03.675.22	0,020

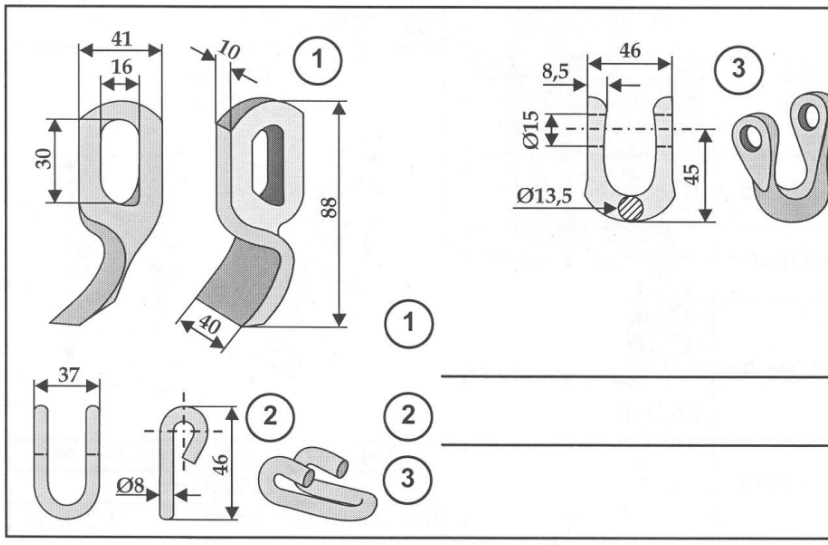

	Best. Nr.: réf. article part-no.	Orig.-Nr. réf. origine orig.-part-no.	Gewicht poids weight
1	63-BOM-56	01.086.06	0,180
2	63-BOM-71		0,170
3	63-BOM-72	05.895.01	0,150

Typ Merlin

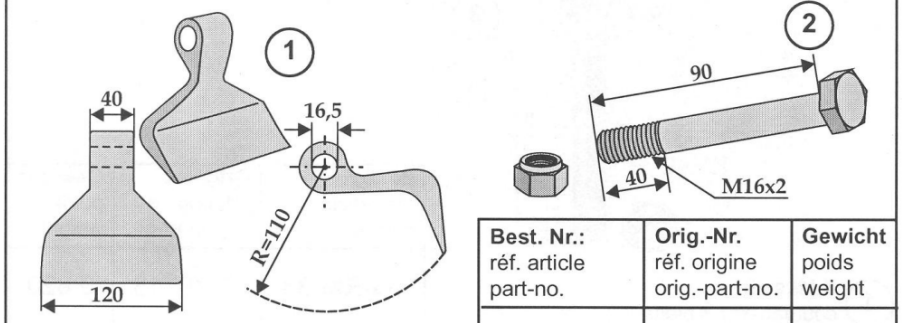

	Best. Nr.: réf. article part-no.	Orig.-Nr. réf. origine orig.-part-no.	Gewicht poids weight
1	63-RM-25		1,300
2	63-1690		0,200

63-BOM-81

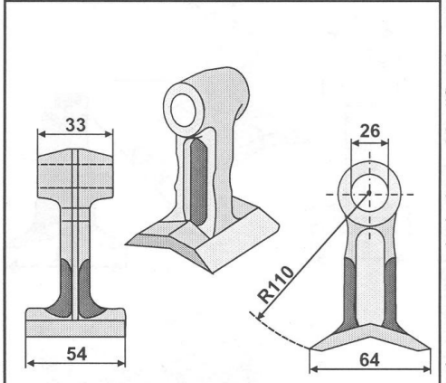

Orig.-Nr. / réf. origine / orig.-part-no.	
7198344	
Gewicht / poids / weight	0,615

Ceny i dostępność na zapytanie
Na zamówieniach i zapytaniach prosimy o podanie numeru katalogowego noża

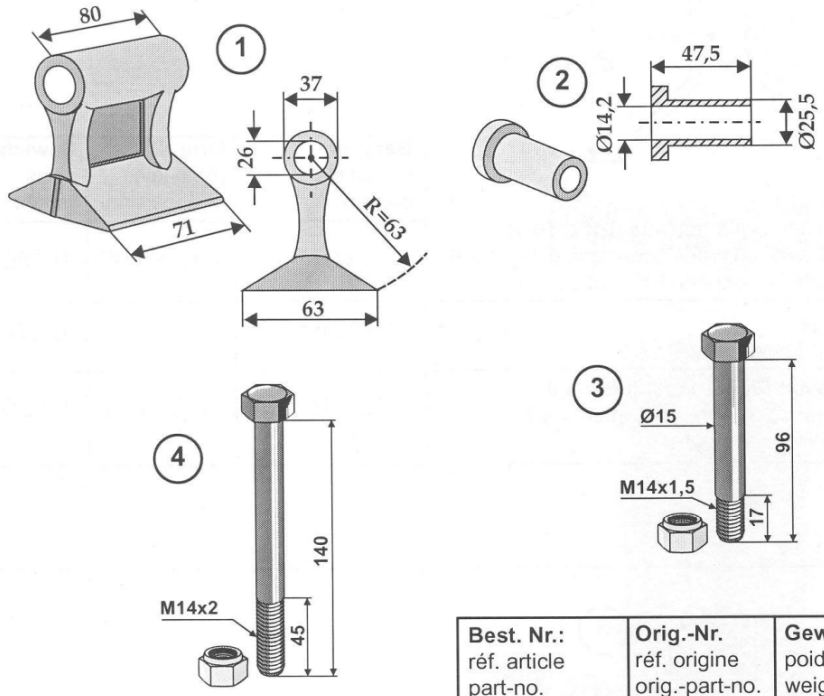

	Best. Nr.: réf. article part-no.	Orig.-Nr. réf. origine orig.-part-no.	Gewicht poids weight
1	63-RM-45	03958.01	0,840
2	63-BOM-64		0,150
3	63-BOM-92	Schraube 05.775.10 Mutter 05.968.06	0,180
4	63-14140		0,210

63-3895

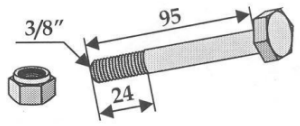

Orig.-Nr. / réf. origine / orig.-part-no.	
Gewicht / poids / weight	0,070

63-CON-52

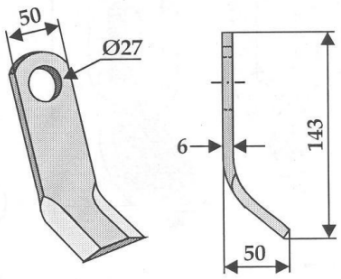

Orig.-Nr. / réf. origine / orig.-part-no.	7190315
Gewicht / poids / weight	0,310

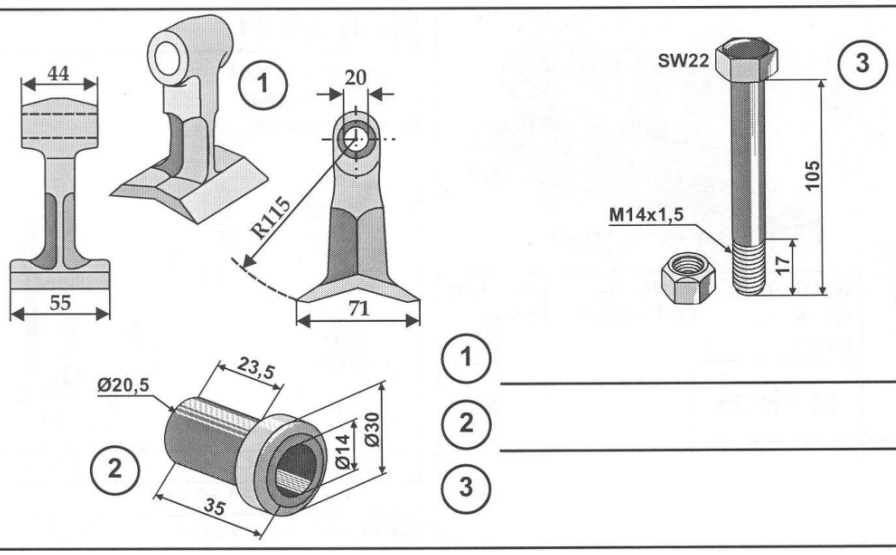

	Best. Nr.: réf. article part-no.	Orig.-Nr. réf. origine orig.-part-no.	Gewicht poids weight
1	63-RM-34	7770713	0,820
2	63-SPH-91		0,070
3	63-14115		0,176

Ceny i dostępność na zapytanie
Na zamówieniach i zapytaniach prosimy o podanie numeru katalogowego noża

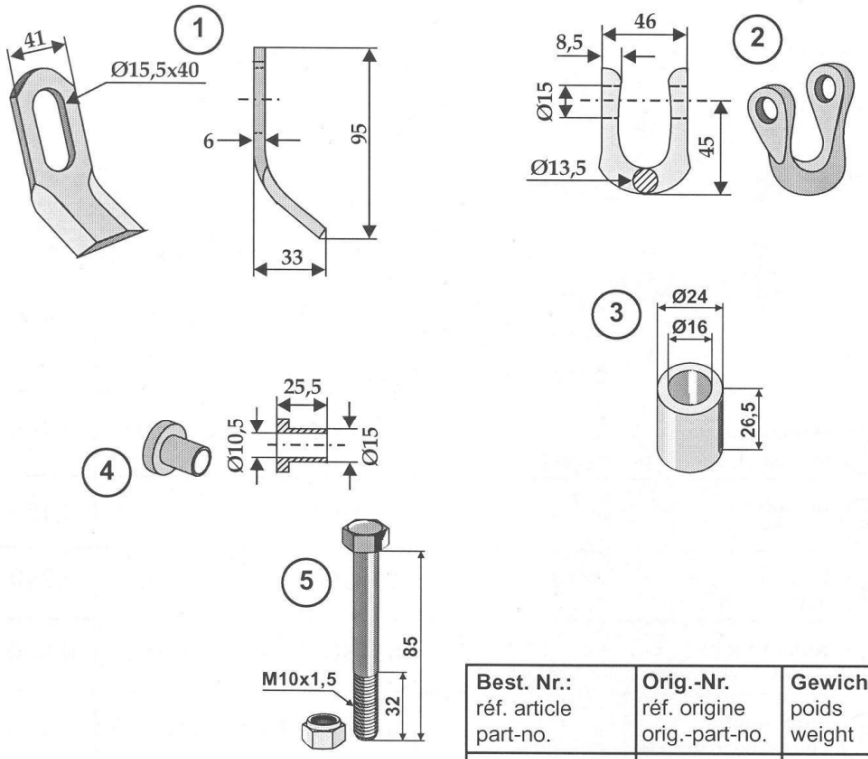

	Best. Nr.: réf. article part-no.	Orig.-Nr. réf. origine orig.-part-no.	Gewicht poids weight
1	63-BOM-53	0281201	0,150
2	63-BOM-72	05.895.01	0,150
3	63-BOM-61	02.807.01	0,050
4	63-BOM-62	02.801.01	0,020
5	63-1085	03.675.25	0,075

63-850

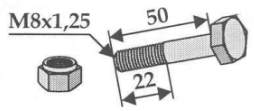

Orig.-Nr. / réf. origine / orig.-part-no.	
Gewicht / poids / weight	0,030

63-51638

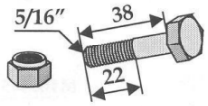

Orig.-Nr. / réf. origine / orig.-part-no.	
Gewicht / poids / weight	0,024

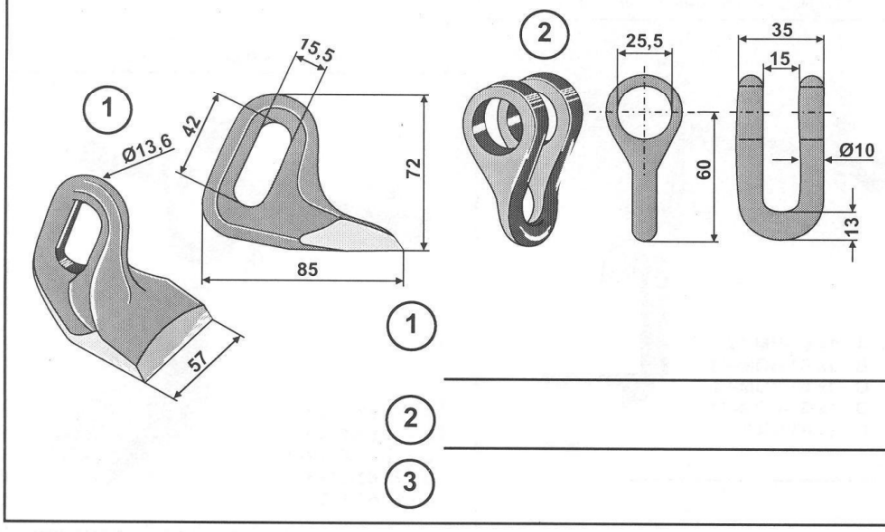

	Best. Nr.: réf. article part-no.	Orig.-Nr. réf. origine orig.-part-no.	Gewicht poids weight
1	63-SPH-92		0,540
2	63-BOM-76	71.901.06	0,200
3	63-ZZZ-24		0,055

Ceny i dostępność na zapytanie
Na zamówieniach i zapytaniach prosimy o podanie numeru katalogowego noża

BOMFORD

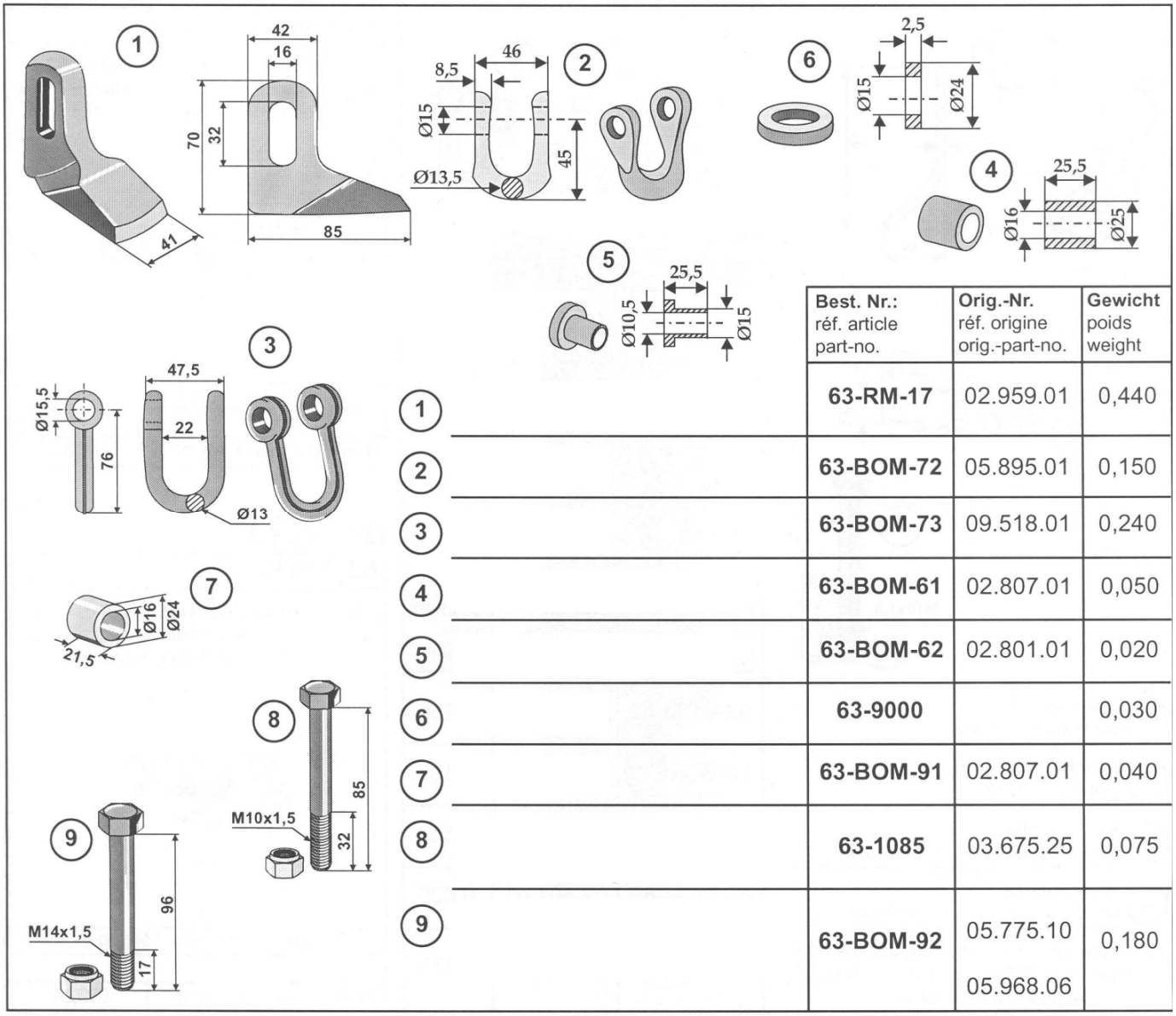

	Best. Nr.: réf. article part-no.	Orig.-Nr. réf. origine orig.-part-no.	Gewicht poids weight
1	63-RM-17	02.959.01	0,440
2	63-BOM-72	05.895.01	0,150
3	63-BOM-73	09.518.01	0,240
4	63-BOM-61	02.807.01	0,050
5	63-BOM-62	02.801.01	0,020
6	63-9000		0,030
7	63-BOM-91	02.807.01	0,040
8	63-1085	03.675.25	0,075
9	63-BOM-92	05.775.10 05.968.06	0,180

New model

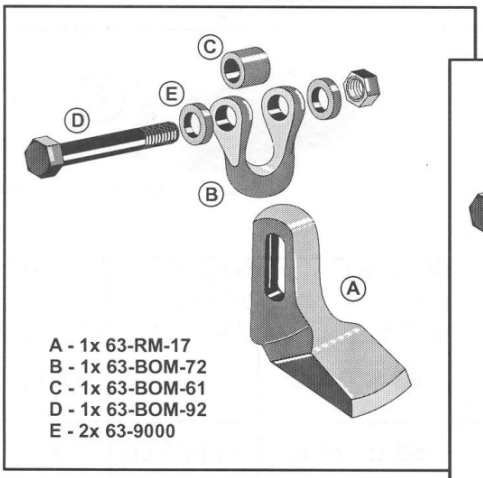

New model

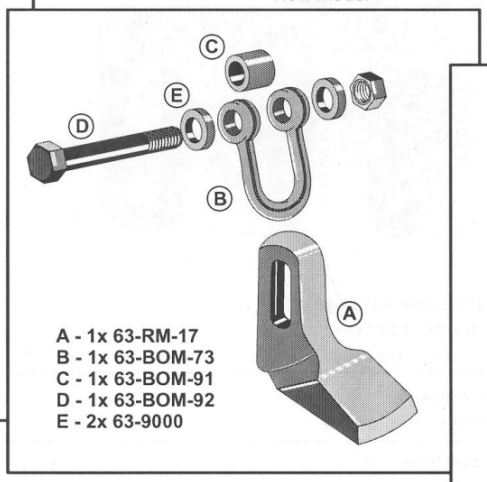

Old model

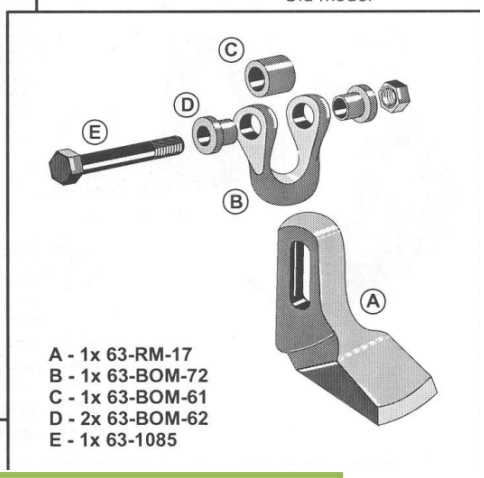

Ceny i dostępność na zapytanie
Na zamówieniach i zapytaniach prosimy o podanie numeru katalogowego noża

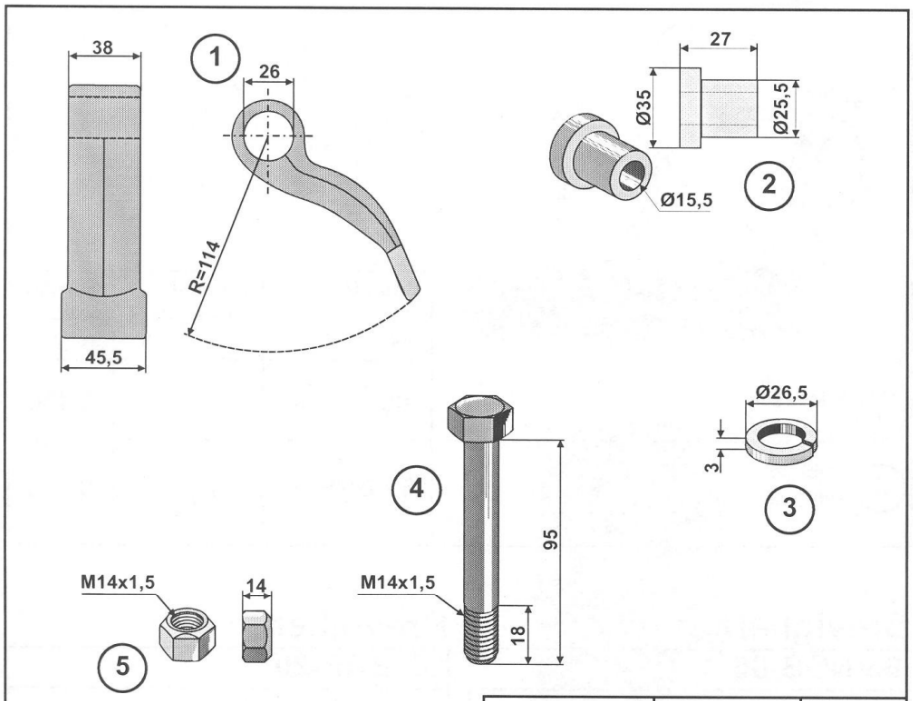

	Best. Nr.: réf. article part-no.	Orig.-Nr. réf. origine orig.-part-no.	Gewicht poids weight
1	63-RM-80	46398.01	0,550
2	63-BOM-96	09.894.01	0,090
3	63-BOM-95	05.282.08	0,008
4	63-BOM-93	05.775.10	0,150
5	63-BOM-94	05.968.06	0,027

63-BOM-83

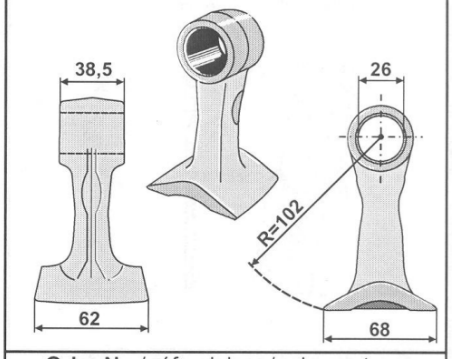

Orig.-Nr. / réf. origine / orig.-part-no.	
46399.01	
Gewicht / poids / weight	0,750

63-BER-52

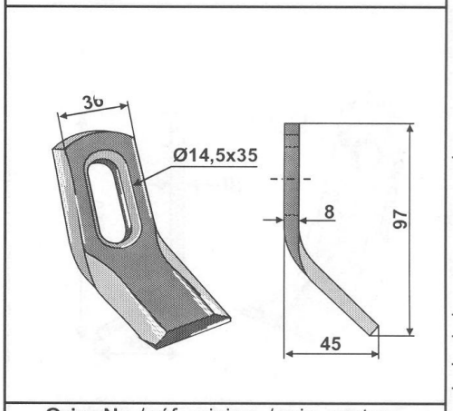

Orig.-Nr. / réf. origine / orig.-part-no.	
43092.01	
Gewicht / poids / weight	0,180

Ceny i dostępność na zapytanie
Na zamówieniach i zapytaniach prosimy o podanie numeru katalogowego noża

„TRAMAD SERWIS OPOLE” Sp. z o. o.
ul. Torowa 4
tel./fax.: 77 464 20 18 / 77 464 20 29
45-073 Opole
info@tramad-serwis.com

DÜCKER

Noże i bijaki do kosiarek marki DÜCKER

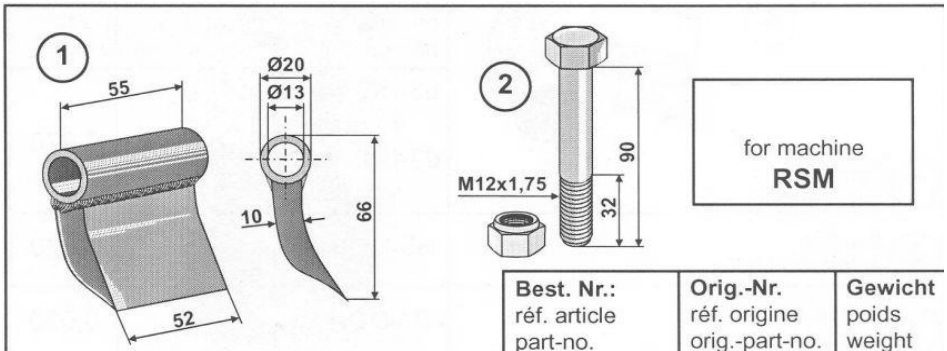

for machine
RSM

	Best. Nr.: réf. article part-no.	Orig.-Nr. réf. origine orig.-part-no.	Gewicht poids weight
1	63-GYR-01		0,255
2	63-1291		0,115

63-MUL-01

blade

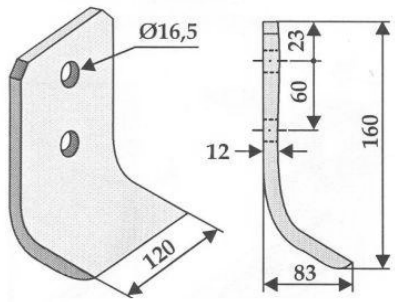

fitting for Bankett-mill

Orig.-Nr. / réf. origine / orig.-part-no.

Gewicht / poids / weight	2,020

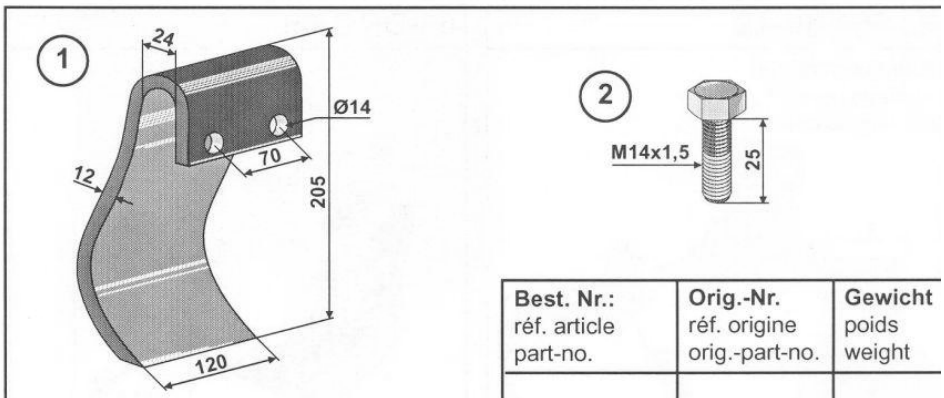

	Best. Nr.: réf. article part-no.	Orig.-Nr. réf. origine orig.-part-no.	Gewicht poids weight
1	63-IND-196	945000555	3,230
2	63-1425	992	0,050

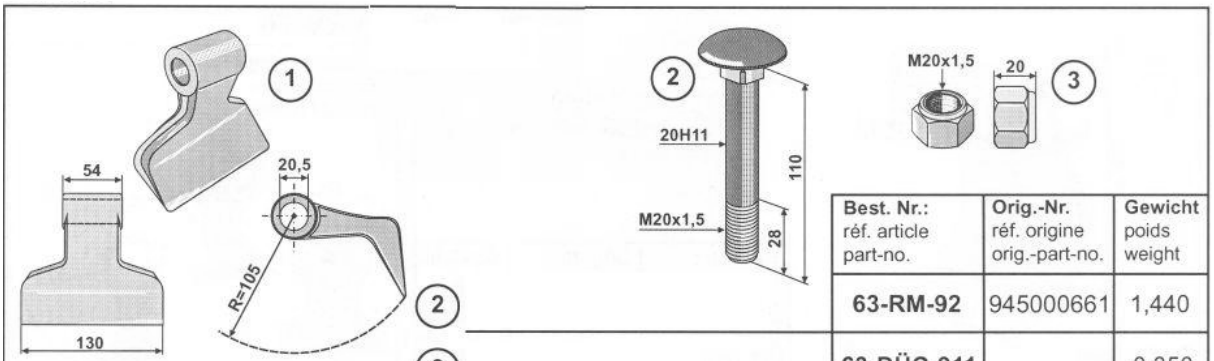

	Best. Nr.: réf. article part-no.	Orig.-Nr. réf. origine orig.-part-no.	Gewicht poids weight
2	63-RM-92	945000661	1,440
3	63-DÜC-911		0,350
4	51-20RMU		0,060

Ceny i dostępność na zapytanie
Na zamówieniach i zapytaniach prosimy o podanie numeru katalogowego noża

DÜCKER

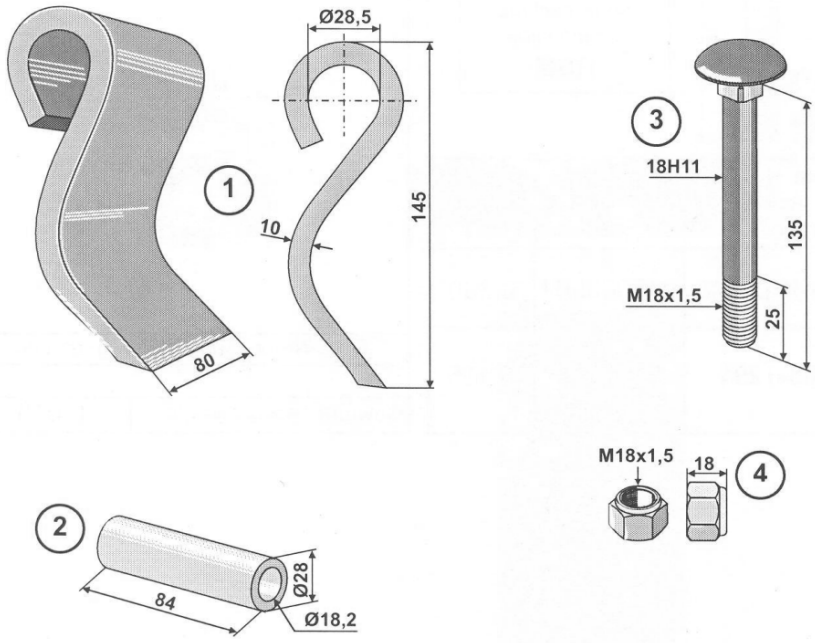

	Best. Nr.: réf. article part-no.	Orig.-Nr. réf. origine orig.-part-no.	Gewicht poids weight
1	63-IND-517	945000220	1,400
2	63-DÜC-912	92100011	0,230
3	63-DÜC-910		0,320
4	51-1042	900018008	0,045

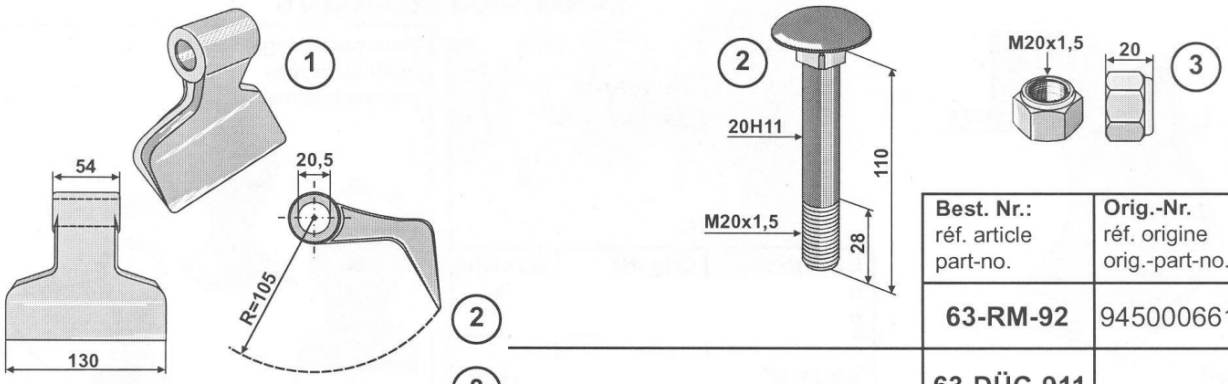

	Best. Nr.: réf. article part-no.	Orig.-Nr. réf. origine orig.-part-no.	Gewicht poids weight
2	63-RM-92	945000661	1,440
3	63-DÜC-911		0,350
4	51-20RMU		0,060

Ceny i dostępność na zapytanie
Na zamówieniach i zapytaniach prosimy o podanie numeru katalogowego noża

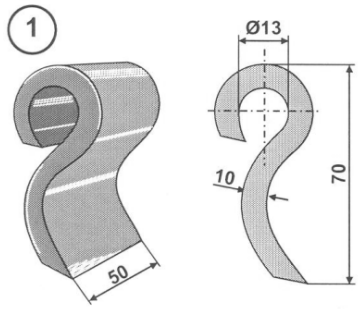

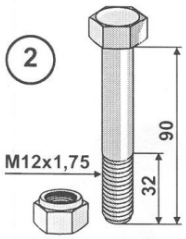

for machine
RSM

	Best. Nr.: réf. article part-no.	Orig.-Nr. réf. origine orig.-part-no.	Gewicht poids weight
1 Schlegel / fléau / flail	63-IND-378	945000901	0,380
2 Schraube mit Sicherungsmutter-12.9 / boulon avec écrou à freinage interne-12.9 / bolt with self-locking nut-12.9	63-1291		0,115

63-DÜC-908

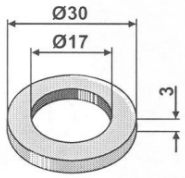

Orig.-Nr. / réf. origine / orig.-part-no.	
Gewicht / poids / weight	0,010

Dücker

63-DÜC-907

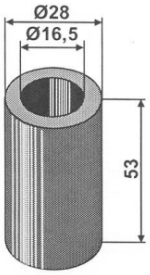

Orig.-Nr. / réf. origine / orig.-part-no.	
48983000	
Gewicht / poids / weight	0,166

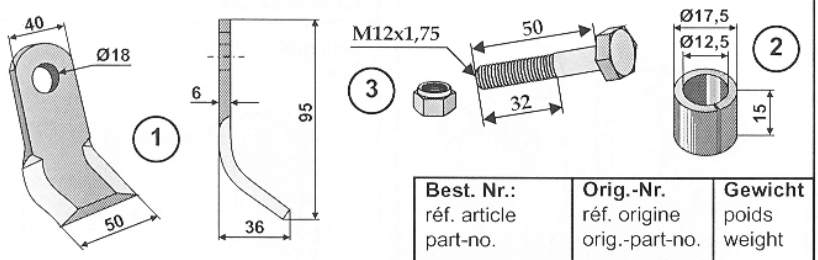

	Best. Nr.: réf. article part-no.	Orig.-Nr. réf. origine orig.-part-no.	Gewicht poids weight
1	63-DÜC-02	10860000	0,160
2	63-DÜC-91	02527500	0,013
3	63-1250-1	02525300	0,070

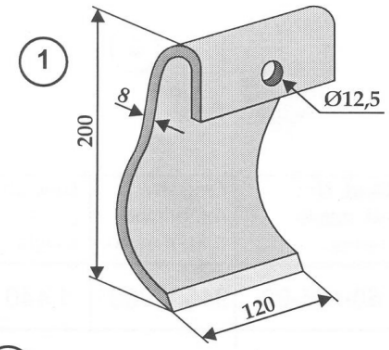

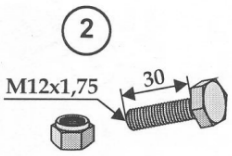

	Best. Nr.: réf. article part-no.	Orig.-Nr. réf. origine orig.-part-no.	Gewicht poids weight
1	63-DÜC-51	444	2,000
2	63-1230	445	0,050

63-RM-76

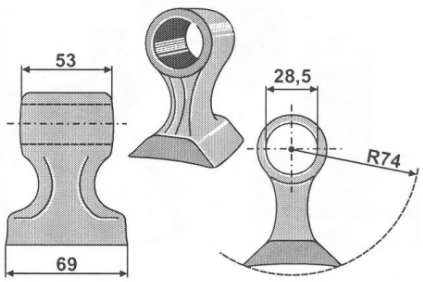

Orig.-Nr. / réf. origine / orig.-part-no.	
A-2762	
Gewicht / poids / weight	0,748

Ceny i dostępność na zapytanie
Na zamówieniach i zapytaniach prosimy o podanie numeru katalogowego noża

DÜCKER

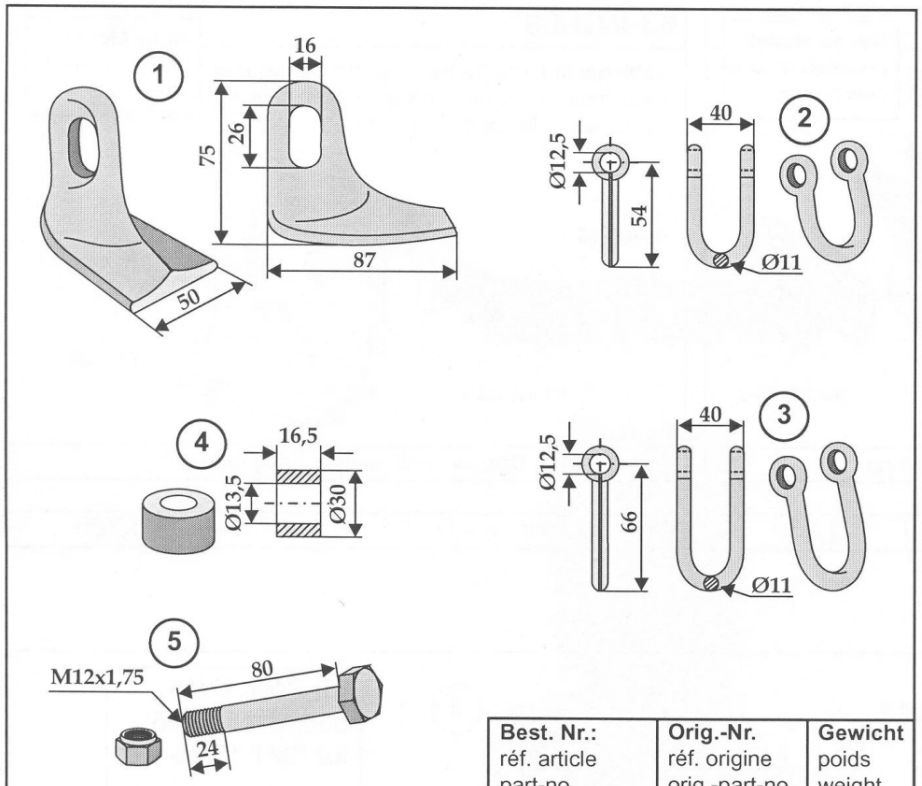

	Best. Nr.: réf. article part-no.	Orig.-Nr. réf. origine orig.-part-no.	Gewicht poids weight
1	63-RM-35	880000	0,430
2	63-DÜC-901	881 000	0,120
3	63-DÜC-900		0,140
4	63-DÜC-902	883 000	0,070
5	63-DÜC-903	882000	0,100

Model with shackle 54mm

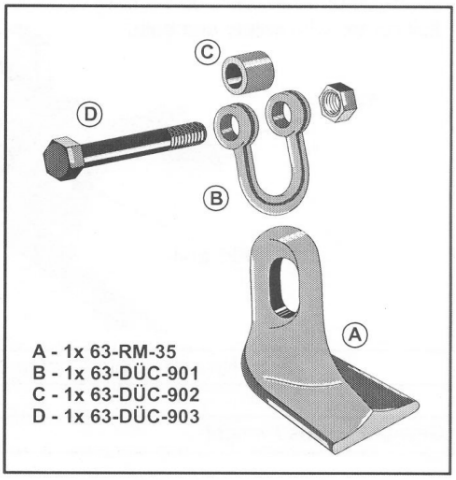

Model with shackle 66mm

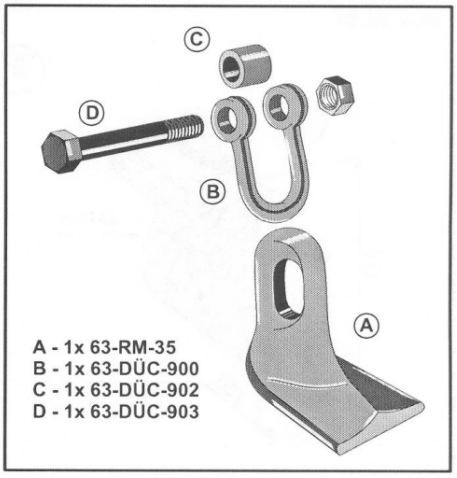

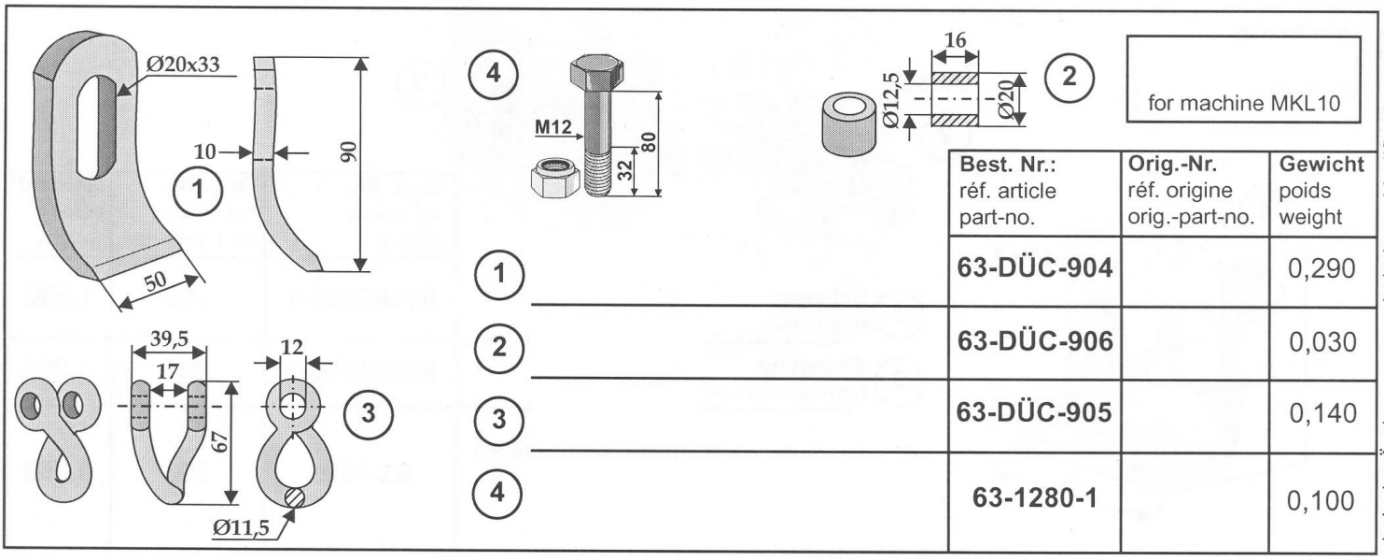

for machine MKL10

	Best. Nr.: réf. article part-no.	Orig.-Nr. réf. origine orig.-part-no.	Gewicht poids weight
1	63-DÜC-904		0,290
2	63-DÜC-906		0,030
3	63-DÜC-905		0,140
4	63-1280-1		0,100

Ceny i dostępność na zapytanie
Na zamówieniach i zapytaniach prosimy o podanie numeru katalogowego noża

63-DÜC-01

new model

flail compl. with safety and bolts

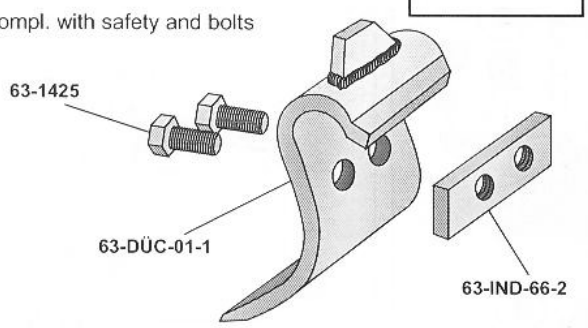

Orig.-Nr. / réf. origine / orig.-part-no.	
Gewicht / poids / weight	1,950

63-IND-66

old model

flail compl. with safety and bolts

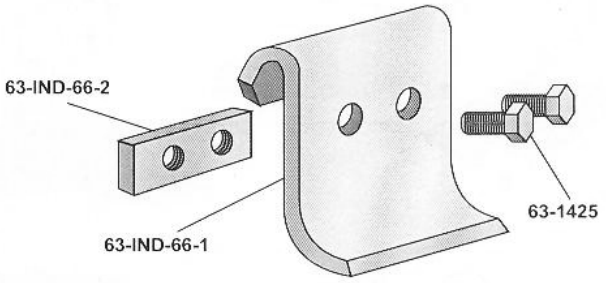

Orig.-Nr. / réf. origine / orig.-part-no.	
Gewicht / poids / weight	1,780

Dücker

new model

for SMT 13/15

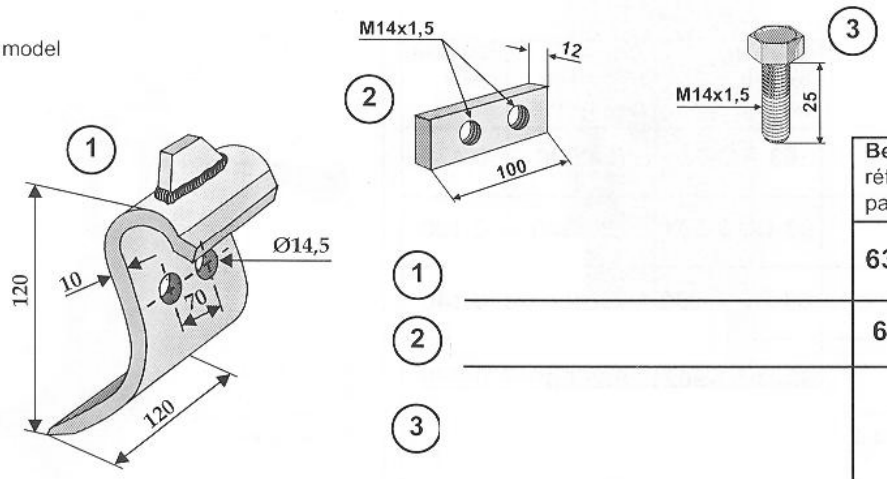

	Best. Nr.: réf. article part-no.	Orig.-Nr. réf. origine orig.-part-no.	Gewicht poids weight
1	63-DÜC-01-1	990	1,700
2	63-IND-66-2	991	0,200
3	63-1425	992	0,050

old model

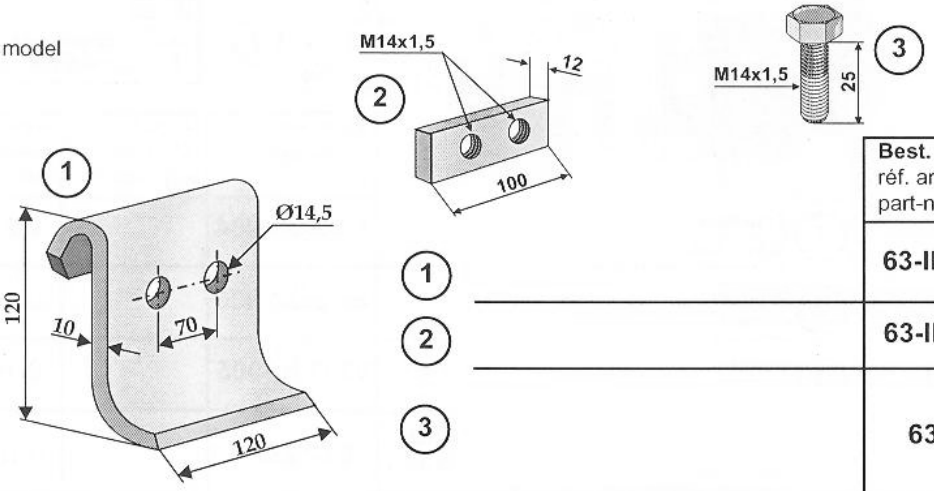

	Best. Nr.: réf. article part-no.	Orig.-Nr. réf. origine orig.-part-no.	Gewicht poids weight
1	63-IND-66-1	990	1,530
2	63-IND-66-2	991	0,200
3	63-1425	992	0,050

Ceny i dostępność na zapytanie
Na zamówieniach i zapytaniach prosimy o podanie numeru katalogowego noża

„TRAMAD SERWIS OPOLE” Sp. z o. o.
ul. Torowa 4
tel./fax.: 77 464 20 18 / 77 464 20 29
45-073 Opole
info@tramad-serwis.com

FERRI

Noże i bijaki do kosiarek marki FERRI

63-FEI-04

Y-Messer
couteau-Y / Y-blade

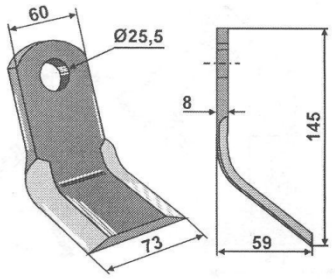

Orig.-Nr. / réf. origine / orig.-part-no.	
Gewicht / poids / weight	0,520

63-FEI-47

Y-Messer
couteau-Y / Y-blade

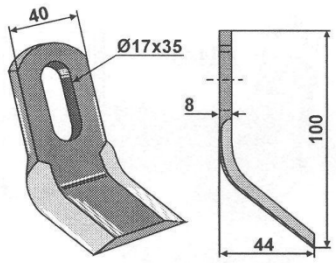

Orig.-Nr. / réf. origine / orig.-part-no.	
Gewicht / poids / weight	0,250

63-ORS-02

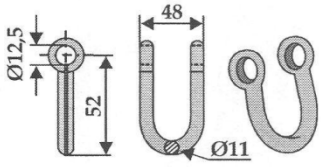

Orig.-Nr. / réf. origine / orig.-part-no.	
Gewicht / poids / weight	0,125

63-FEI-51

nowy model

Y-Messer
couteau-Y / Y-blade

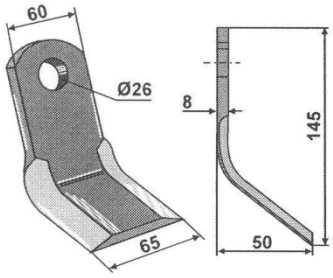

Orig.-Nr. / réf. origine / orig.-part-no.	
0901003	
Gewicht / poids / weight	0,550

63-FEI-52

nowy model

Gerades Messer
couteau droit / straight blade

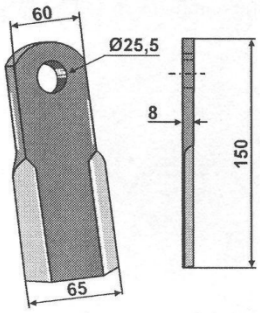

Orig.-Nr. / réf. origine / orig.-part-no.	
0901148	
Gewicht / poids / weight	0,500

63-ROU-71

Schäkel
manille / shackle

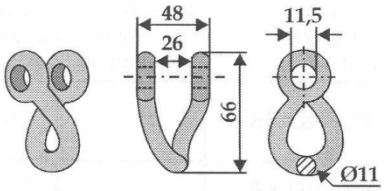

Orig.-Nr. / réf. origine / orig.-part-no.	
Gewicht / poids / weight	0,150

63-YYY-72

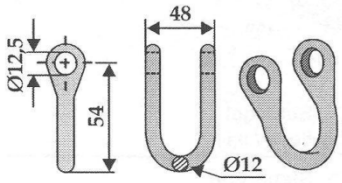

Orig.-Nr. / réf. origine / orig.-part-no.	
0901031	
Gewicht / poids / weight	0,120

63-FEI-45

Y-Messer
couteau-Y / Y-blade

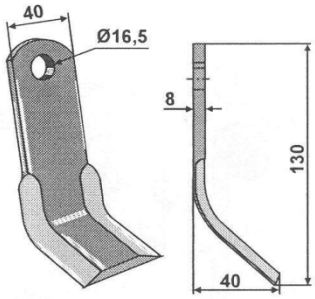

Orig.-Nr. / réf. origine / orig.-part-no.	
0901146	
Gewicht / poids / weight	0,320

Ceny i dostępność na zapytanie
Na zamówieniach i zapytaniach prosimy o podanie numeru katalogowego noża

63-FEI-46

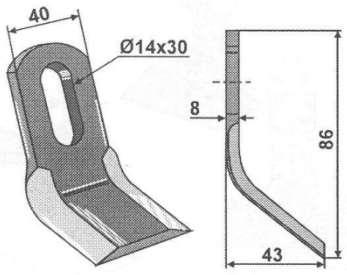

Orig.-Nr. / réf. origine / orig.-part-no.	
09001049	
Gewicht / poids / weight	0,200

63-FEI-49

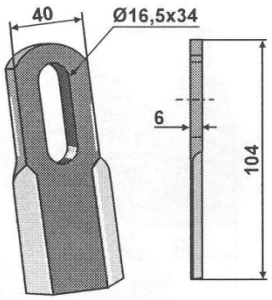

Orig.-Nr. / réf. origine / orig.-part-no.	
0901153	
Gewicht / poids / weight	0,160

63-RM-8-14

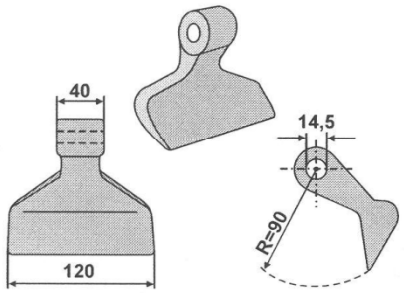

Orig.-Nr. / réf. origine / orig.-part-no.	
0901143	
Gewicht / poids / weight	1,150

63-RM-7-16

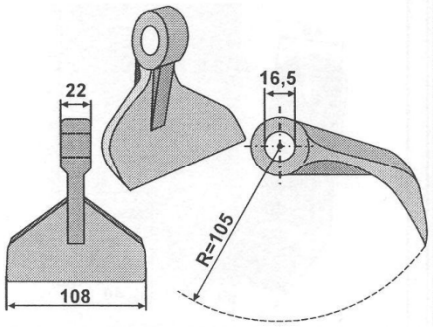

Orig.-Nr. / réf. origine / orig.-part-no.	
0901134	
Gewicht / poids / weight	0,780

63-NOB-17

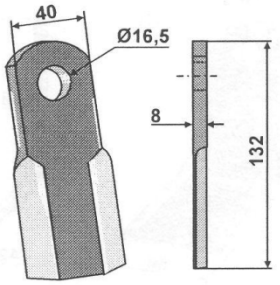

Orig.-Nr. / réf. origine / orig.-part-no.	
0901149	
Gewicht / poids / weight	0,295

63-RM-20

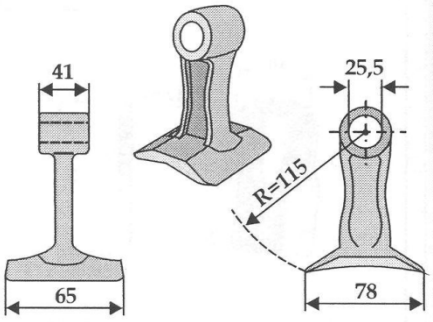

Orig.-Nr. / réf. origine / orig.-part-no.	
Gewicht / poids / weight	1,120

63-FEI-34

Y-Messer
couteau-Y / Y-blade

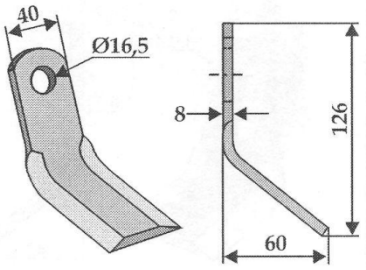

Orig.-Nr. / réf. origine / orig.-part-no.	
0901129	
Gewicht / poids / weight	0,350

63-JDE-01

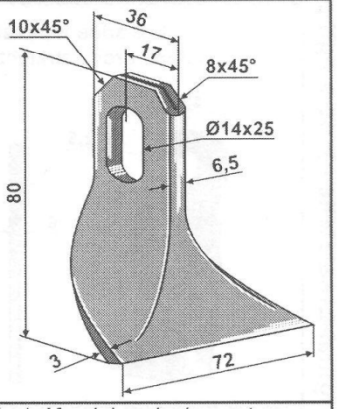

Orig.-Nr. / réf. origine / orig.-part-no.	
0901072	
Gewicht / poids / weight	0,140

Ceny i dostępność na zapytanie
Na zamówieniach i zapytaniach prosimy o podanie numeru katalogowego noża

63-RM-18

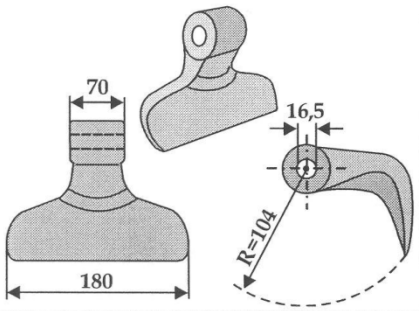

Orig.-Nr. / réf. origine / orig.-part-no.	
0901016	
Gewicht / poids / weight	2,350

63-FEI-27

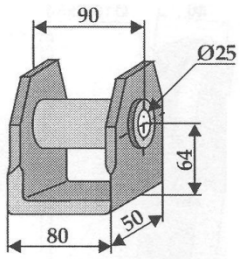

Orig.-Nr. / réf. origine / orig.-part-no.	
0901010	
Gewicht / poids / weight	1,000

63-RM-47

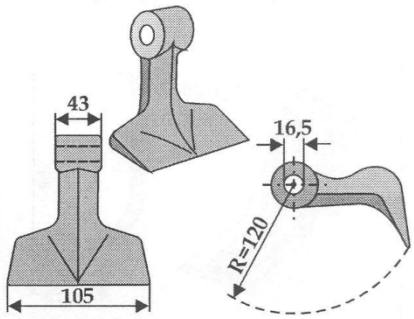

Orig.-Nr. / réf. origine / orig.-part-no.	
0901048	
Gewicht / poids / weight	1,270

63-FEI-60

nowość

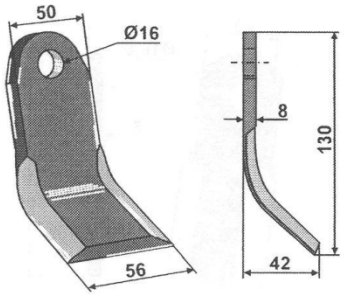

Orig.-Nr. / réf. origine / orig.-part-no.	
0901146	
Gewicht / poids / weight	0,380

63-FEI-54

nowość

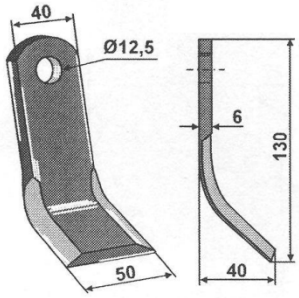

Orig.-Nr. / réf. origine / orig.-part-no.	
Gewicht / poids / weight	0,250

63-FEI-55

nowość

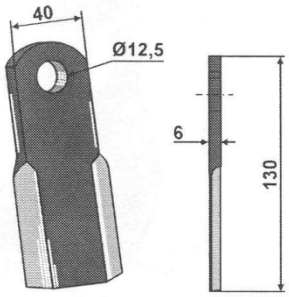

Orig.-Nr. / réf. origine / orig.-part-no.	
Gewicht / poids / weight	0,220

63-FEI-57

nowość

Y-Messer
couteau-Y / Y-blade

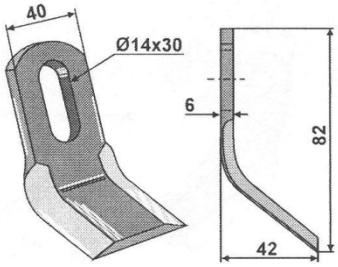

Orig.-Nr. / réf. origine / orig.-part-no.	
Gewicht / poids / weight	0,160

63-FEI-58

nowość

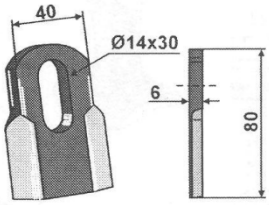

Orig.-Nr. / réf. origine / orig.-part-no.	
Gewicht / poids / weight	0,120

Ceny i dostępność na zapytanie
Na zamówieniach i zapytaniach prosimy o podanie numeru katalogowego noża

Scheibe rondelle / washer	Best. Nr.: réf. article part-no.	D	d	S	Orig.-Nr. réf. origine orig.-part-no.	Gewicht poids weight
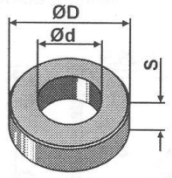	**63-FEI-19** **63-FEI-48** **63-FEI-64**	35 51 35	13 25 17	8 9,5 3	1101034	0,050 0,200 0,020
Buchsen entretoises / bushs		**D**	**B**	**L**		
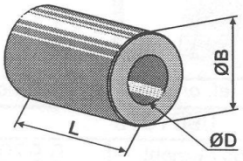	**63-FEI-14** **63-FEI-17** **63-IND-07-1**	17 17 17	25 25 25	25 19 19		0,040 0,035 0,030

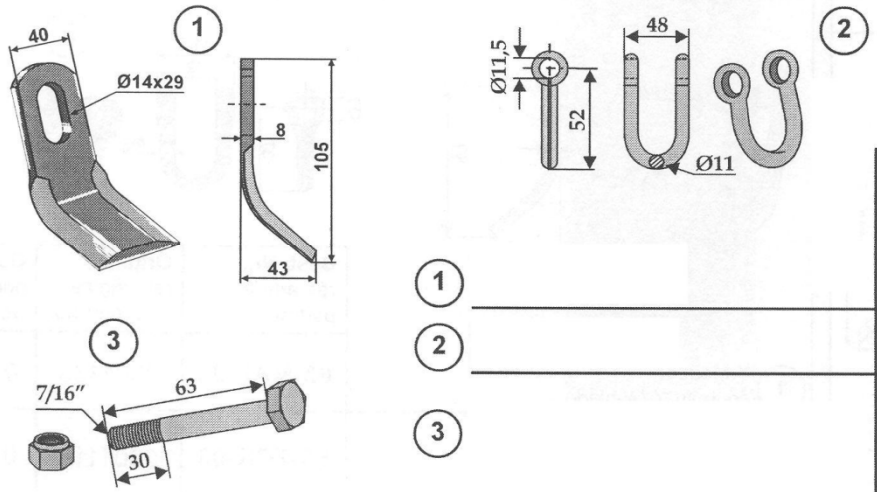

	Best. Nr.: réf. article part-no.	Orig.-Nr. réf. origine orig.-part-no.	Gewicht poids weight
1	**63-FEI-15**	0901068	0,260
2	**63-MUL-71**		0,110
3	**63-FEI-91**		0,060

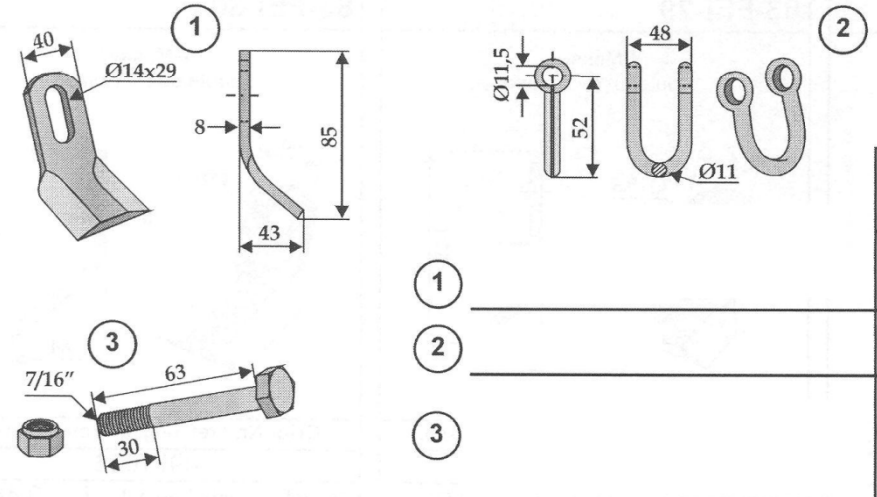

	Best. Nr.: réf. article part-no.	Orig.-Nr. réf. origine orig.-part-no.	Gewicht poids weight
1	**63-FEI-13**	0901049	0,260
2	**63-MUL-71**		0,110
3	**63-FEI-91**		0,060

Ceny i dostępność na zapytanie
Na zamówieniach i zapytaniach prosimy o podanie numeru katalogowego noża

stary model

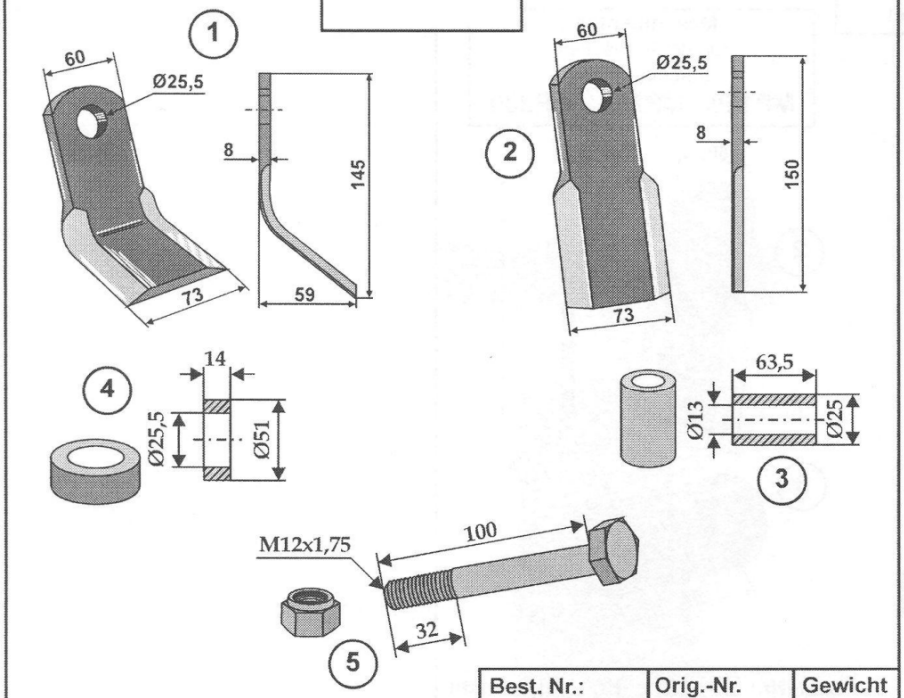

	Best. Nr.: réf. article part-no.	Orig.-Nr. réf. origine orig.-part-no.	Gewicht poids weight
1	63-FEI-04	0901003	0,520
2	63-FEI-33	0901148	0,500
3	63-FEI-18	1101016	0,175
4	63-IND-62	1101017	0,160
5	63-12100	0303017	0,120

63-FEI-50

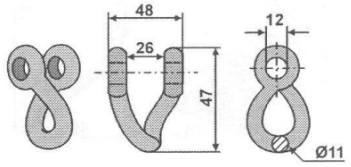

Orig.-Nr. / réf. origine / orig.-part-no.	
Gewicht / poids / weight	0,145

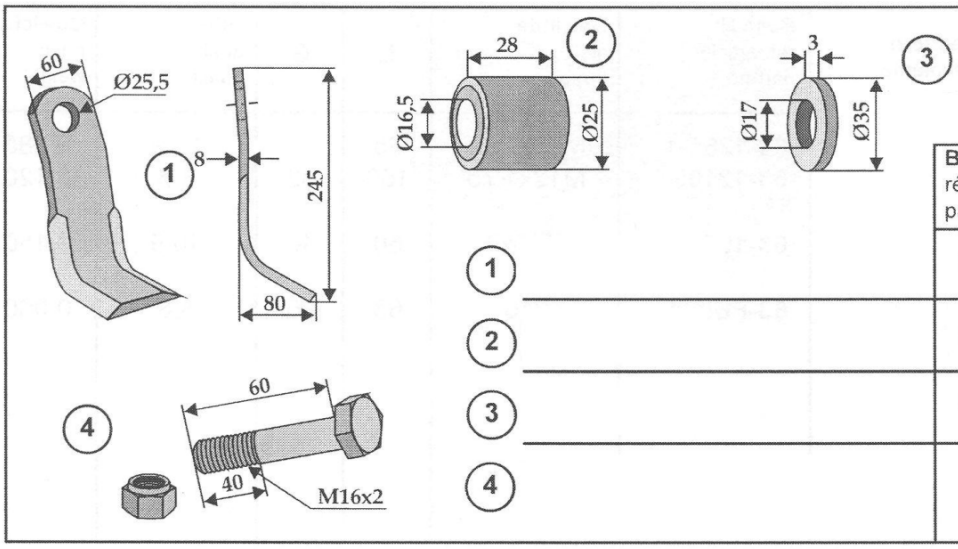

	Best. Nr.: réf. article part-no.	Orig.-Nr. réf. origine orig.-part-no.	Gewicht poids weight
1	63-FEI-02	0901001	0,960
2	63-FEI-63		0,054
3	63-FEI-64		0,020
4	63-1660		0,150

Ceny i dostępność na zapytanie
Na zamówieniach i zapytaniach prosimy o podanie numeru katalogowego noża

FERRI

stary model

dla maszyn

MP160 - MP200 - MP230

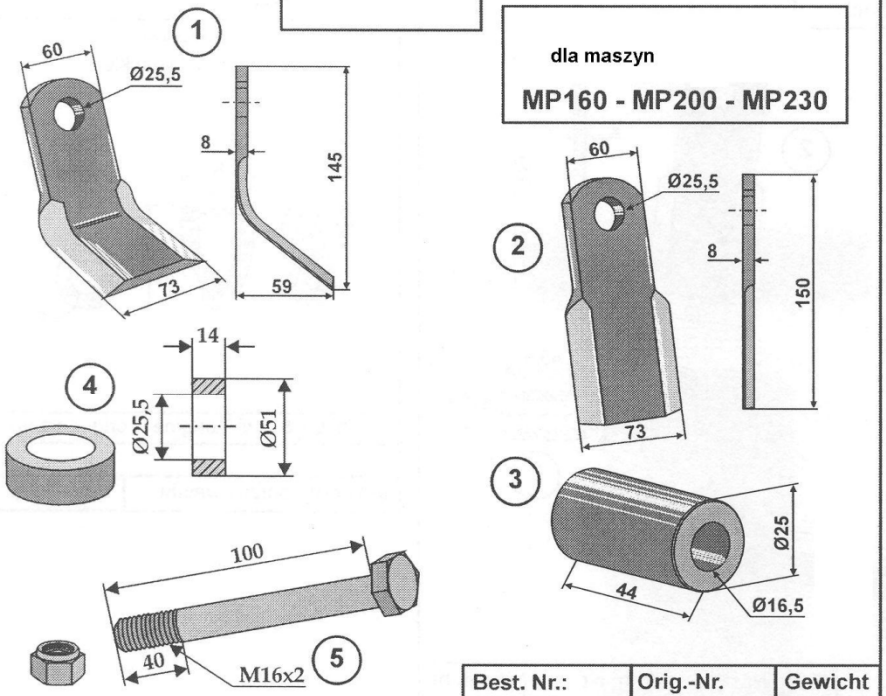

	Best. Nr.: réf. article part-no.	Orig.-Nr. réf. origine orig.-part-no.	Gewicht poids weight
1	**63-FEI-04**	0901003	0,520
2	**63-FEI-33**	0901148	0,500
3	**63-ZZZ-23**	1101018	0,095
4	**63-IND-62**	1101017	0,160
5	**63-16100**	0304017	0,210

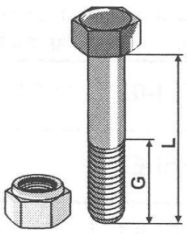

Best. Nr.: réf. article part-no.	Gewinde filet thread	L	G	Güte qualité quality	Gewicht poids weight
63-1265-1	M12x1,75	65	32	10.9	0,085
63-12100	M12x1,75	100	32	8.8	0,120
63-1660	M16x2	60	40	10.9	0,150
63-FEI-91	7/16“	63	30	8.8	0,060

Ceny i dostępność na zapytanie
Na zamówieniach i zapytaniach prosimy o podanie numeru katalogowego noża

HERDER

„TRAMAD SERWIS OPOLE" Sp. z o. o.
ul. Torowa 4
tel./fax.: 77 464 20 18 / 77 464 20 29
45-073 Opole
info@tramad-serwis.com

Noże i bijaki do kosiarek marki HERDER

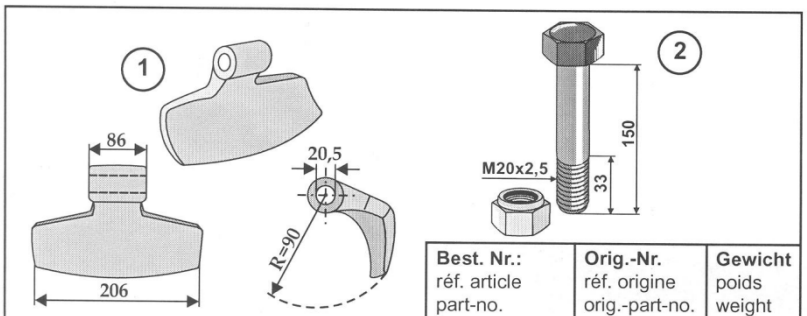

	Best. Nr.: réf. article part-no.	Orig.-Nr. réf. origine orig.-part-no.	Gewicht poids weight
1	63-WIL-51	95722004	2,240
2	63-20151	09185B	0,260

63-MUL-51

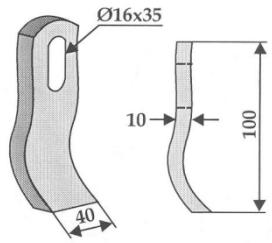

Orig.-Nr. / réf. origine / orig.-part-no.	
Gewicht / poids / weight	0,300

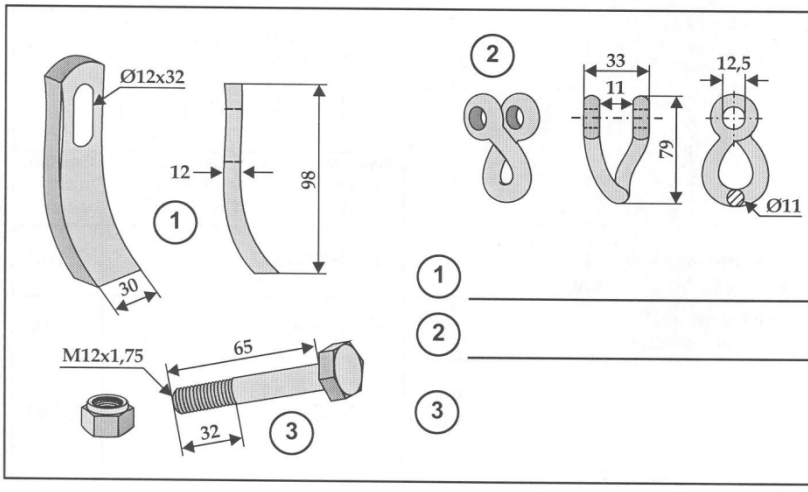

	Best. Nr.: réf. article part-no.	Orig.-Nr. réf. origine orig.-part-no.	Gewicht poids weight
1	63-HER-51	9572.2002	0,300
2	63-HER-71	9580.2002	0,180
3	63-1265-2	9100.1204	0,090

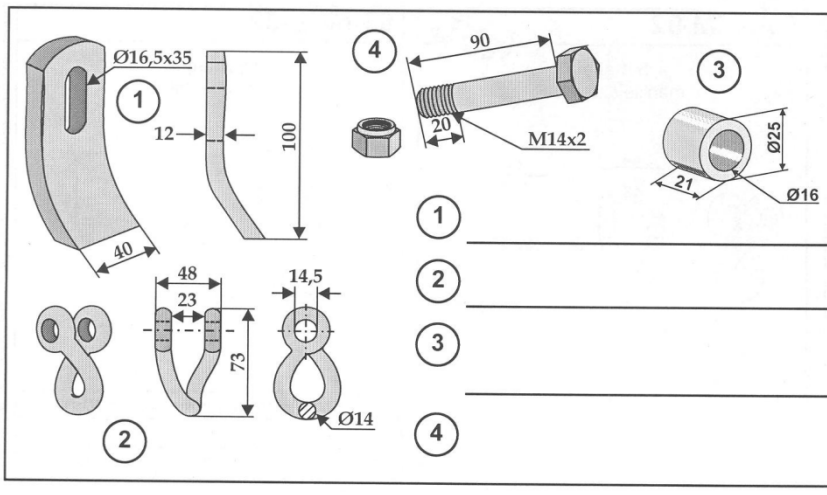

	Best. Nr.: réf. article part-no.	Orig.-Nr. réf. origine orig.-part-no.	Gewicht poids weight
1	63-VOT-55	9572.2012	0,320
2	63-TUR-72	9280.2006	0,230
3	63-TUR-81	9217.1621	0,040
4	63-TUR-91	9100.1407	0,150

Ceny i dostępność na zapytanie
Na zamówieniach i zapytaniach prosimy o podanie numeru katalogowego noża

TRAMAD SERWIS OPOLE

„TRAMAD SERWIS OPOLE” Sp. z o. o.
ul. Torowa 4
tel./fax.: 77 464 20 18 / 77 464 20 29
45-073 Opole
info@tramad-serwis.com

HUMUS

Noże i bijaki do kosiarek marki HUMUS

TRAMAD SERWIS OPOLE – jako przedstawiciel firmy HUMUS oferuje wszystkie typy noży oryginalnych (według numeracji katalogu części dostarczonej kosiarki).

Oferujemy także same kosiarki wszystkich typów HUMUS oraz wsparcie techniczne i serwis.

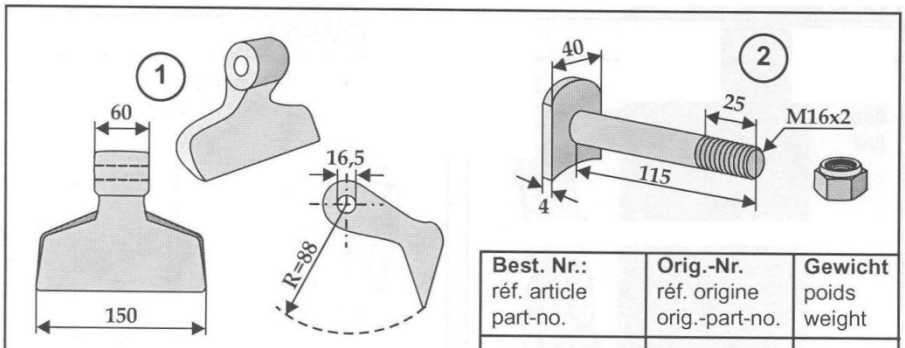

	Best. Nr.: réf. article part-no.	Orig.-Nr. réf. origine orig.-part-no.	Gewicht poids weight
1	63-RM-1-16	59091399	1,450
2	63-HUM-91	Schraube 590-95-073 Mutter 90980602	0,260

63-HUM-03

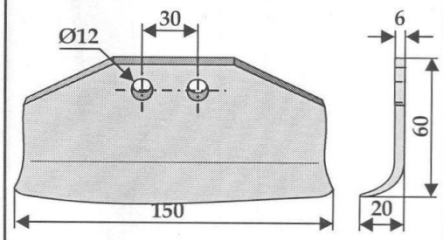

Orig.-Nr. / réf. origine / orig.-part-no.	
Gewicht / poids / weight	0,360

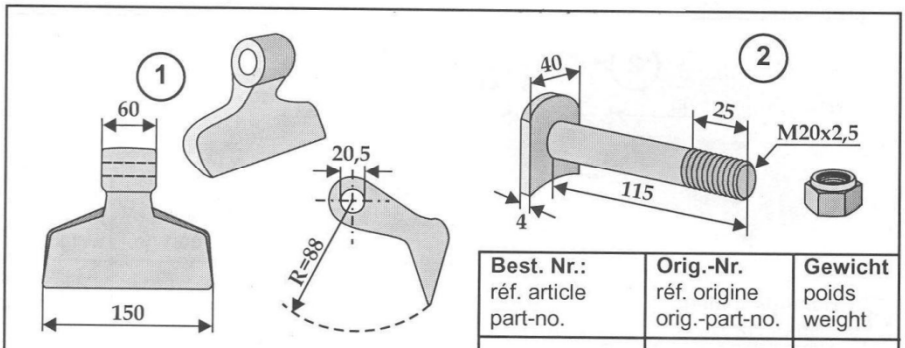

	Best. Nr.: réf. article part-no.	Orig.-Nr. réf. origine orig.-part-no.	Gewicht poids weight
1	63-RM-1-20	45165116D	1,430
2	63-HUM-92	Schraube 22495014 Mutter 9098601	0,300

63-HUM-07

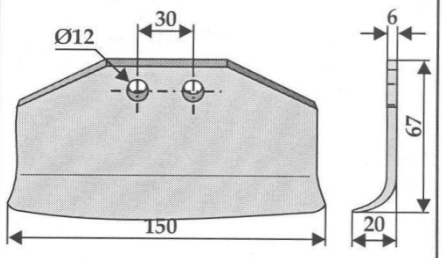

Orig.-Nr. / réf. origine / orig.-part-no.	
Gewicht / poids / weight	0,430

Ceny i dostępność na zapytanie
Na zamówieniach i zapytaniach prosimy o podanie numeru katalogowego noża

TRAMAD SERWIS OPOLE

63-HUM-94

blade bolt with hexagon castle nut fitting for 63-HUM-05 and 63-HUM-06

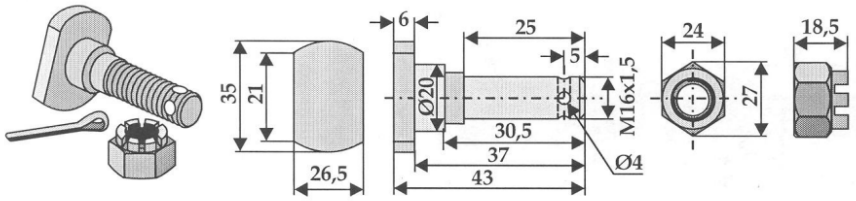

Orig.-Nr. / réf. origine / orig.-part-no.		Güte / qualité / quality
32592451		12.9
Gewicht / poids / weight	0,180	

63-HUM-05

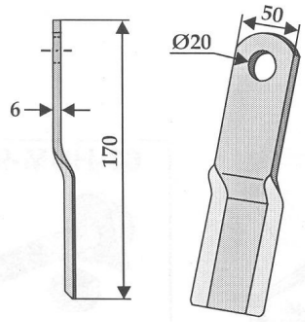

63-HUM-94

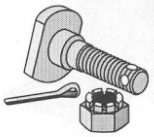

Orig.-Nr. / réf. origine / orig.-part-no.	
Gewicht / poids / weight	0,360

63-HUM-06

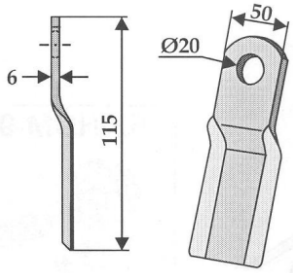

63-HUM-94

Orig.-Nr. / réf. origine / orig.-part-no.	32792398
Gewicht / poids / weight	0,230

ill. left model

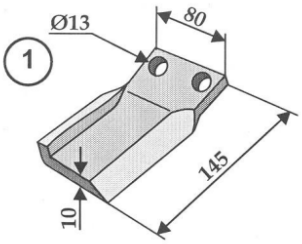

pressed

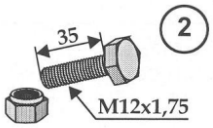

	Best. Nr.: réf. article part-no.	Orig.-Nr. réf. origine orig.-part-no.	Gewicht poids weight
1	63-IND-149-R re/dr/ri	355.92.386	0,860
	63-IND-149-L li/ga/le	355.92.387	
2	63-1235		0,060

63-IND-189

Überschnittklinge
lame / blade

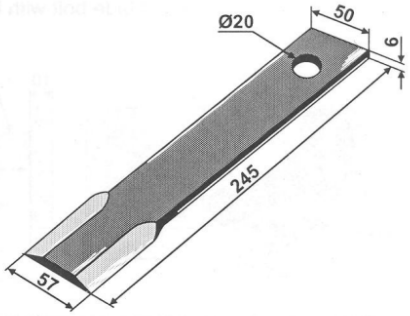

Orig.-Nr. / réf. origine / orig.-part-no.	
325-92-625	
Gewicht / poids / weight	0,540

Ceny i dostępność na zapytanie
Na zamówieniach i zapytaniach prosimy o podanie numeru katalogowego noża

HUMUS

63-HUM-95

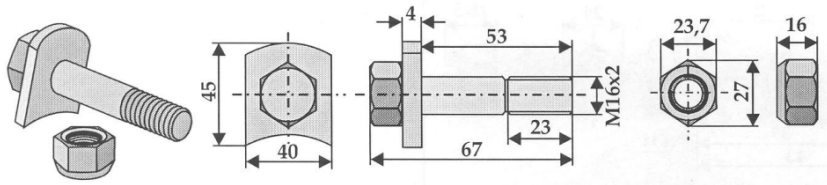

Orig.-Nr. / réf. origine / orig.-part-no.		Güte / qualité / quality
19/300251 16D		10.9
Gewicht / poids / weight	0,200	

63-HUM-01

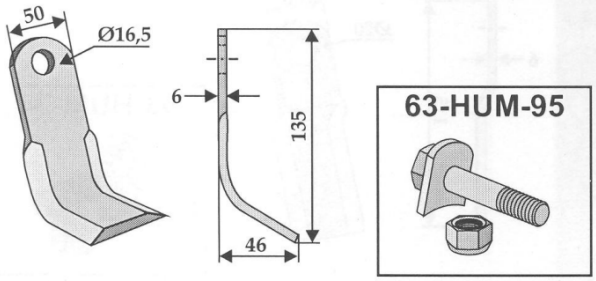

Orig.-Nr. / réf. origine / orig.-part-no.	59092385
Gewicht / poids / weight	0,320

63-HUM-02

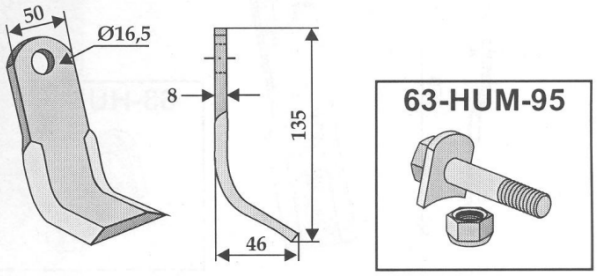

Orig.-Nr. / réf. origine / orig.-part-no.	22492376
Gewicht / poids / weight	0,420

63-HUM-93

blade bolt with hexagon castle nut

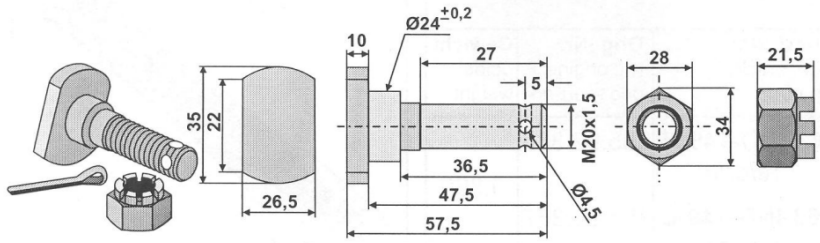

Orig.-Nr. Schraube / réf. origine boulon / orig.-part-no. bolt		19/451151	
Orig.-Nr. Mutter / réf. origine écrou / orig.-part-no.		19/165051	
Gewicht / poids / weight	0,270	Güte / qualité / quality	12.9

Ceny i dostępność na zapytanie
Na zamówieniach i zapytaniach prosimy o podanie numeru katalogowego noża

HUMUS

63-IND-32-A

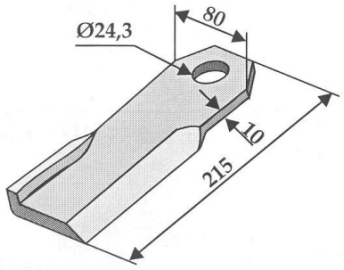

63-HUM-93

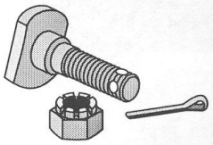

Orig.-Nr. / réf. origine / orig.-part-no.	301 951
Gewicht / poids / weight	1,190

63-IND-33-A-R re/dr/ri
63-IND-33-A-L li/ga/le

old model

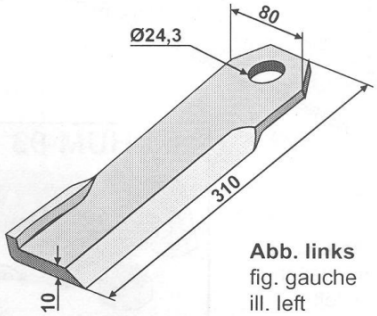

Abb. links
fig. gauche
ill. left

63-HUM-93

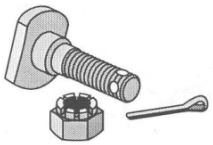

Orig.-Nr. / réf. origine / orig.-part-no. **re/dr/ri**	302 351
Orig.-Nr. / réf. origine / orig.-part-no. **li/ga/le**	302 251
Gewicht / poids / weight	1,710

63-IND-34-AR re/dr/ri
63-IND-34-AL li/ga/le

HK 2000
HKP 3000
HKN 950

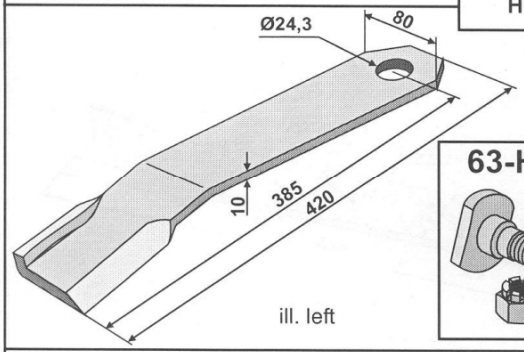

ill. left

63-HUM-93

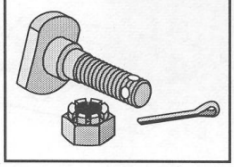

Orig.-Nr. / réf. origine / orig.-part-no. **re/dr/ri**	302 851
Orig.-Nr. / réf. origine / orig.-part-no. **li/ga/le**	302 951
Gewicht / poids / weight	2,340

63-IND-90-R re/dr/ri
63-IND-90-L li/ga/le

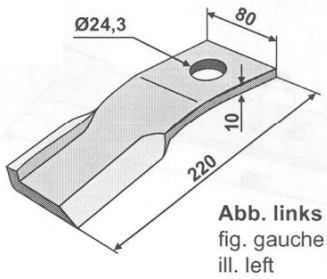

Abb. links
fig. gauche
ill. left

63-HUM-93

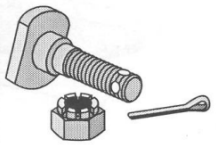

Orig.-Nr. / réf. origine / orig.-part-no. **re/dr/ri**	
Orig.-Nr. / réf. origine / orig.-part-no. **li/ga/le**	
Gewicht / poids / weight	1,250

63-IND-91-R re/dr/ri
63-IND-91-L li/ga/le

Neue Ausführung
nouveau modèle
new model
HKP 1600

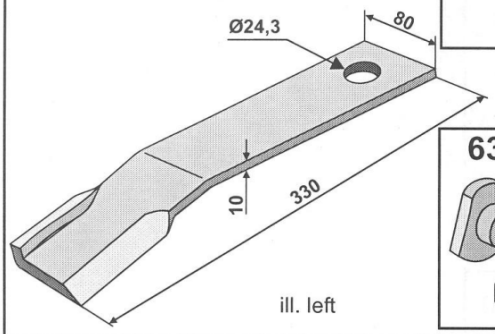

ill. left

63-HUM-93

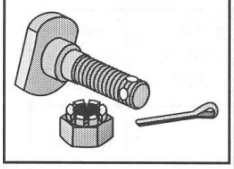

Orig.-Nr. / réf. origine / orig.-part-no. **re/dr/ri**	453251
Orig.-Nr. / réf. origine / orig.-part-no. **li/ga/le**	453251
Gewicht / poids / weight	1,920

63-IND-92-R re/dr/ri
63-IND-92-L li/ga/le

Schlegel
fléau
flail

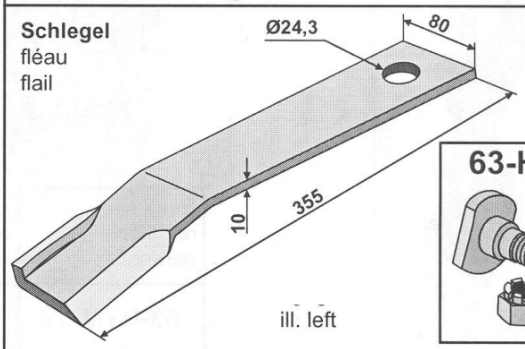

ill. left

63-HUM-93

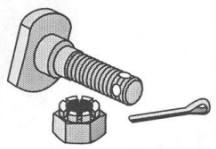

Orig.-Nr. / réf. origine / orig.-part-no. **re/dr/ri**	
Orig.-Nr. / réf. origine / orig.-part-no. **li/ga/le**	
Gewicht / poids / weight	2,100

Ceny i dostępność na zapytanie
Na zamówieniach i zapytaniach prosimy o podanie numeru katalogowego noża

„TRAMAD SERWIS OPOLE” Sp. z o. o.
ul. Torowa 4
tel./fax.: 77 464 20 18 / 77 464 20 29
45-073 Opole
info@tramad-serwis.com

HYMACH

Noże i bijaki do kosiarek marki HYMACH

Tramad-Serwis Opole s.j – jako przedstawiciel firmy HYMACH oferuje wszystkie typy noży oryginalnych (według numeracji katalogu części dostarczonej kosiarki).

Oferujemy także same kosiarki wszystkich typów HYMACH oraz wsparcie techniczne i serwis.

63-HYM-05

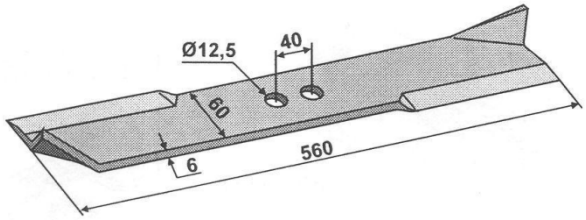

Orig.-Nr. / réf. origine / orig.-part-no.	
Gewicht / poids / weight	1,530

63-HYM-06

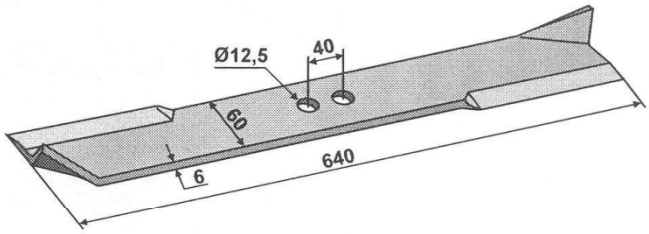

Orig.-Nr. / réf. origine / orig.-part-no.	
Gewicht / poids / weight	1,790

nowość

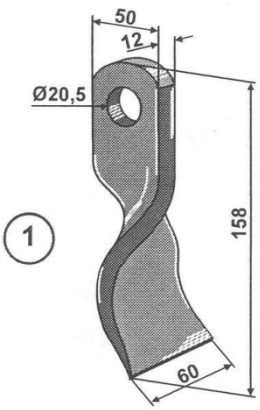

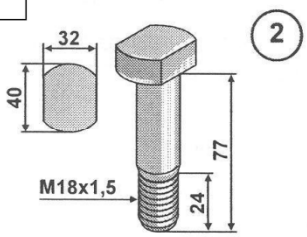

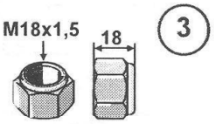

	Best. Nr.: réf. article part-no.	Orig.-Nr. réf. origine orig.-part-no.	Gewicht poids weight
1	63-HYM-12		0,670
2	63-HYM-900		0,330
3	51-1042		0,045

Ceny i dostępność na zapytanie
Na zamówieniach i zapytaniach prosimy o podanie numeru katalogowego noża

HYMACH

63-HYM-04

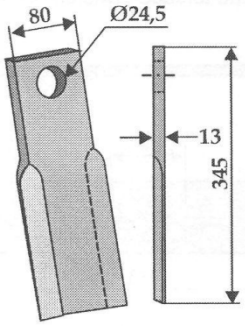

Orig.-Nr. / réf. origine / orig.-part-no.	
Gewicht / poids / weight	2,690

63-HYM-03

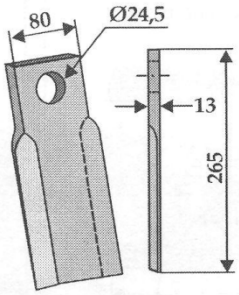

Orig.-Nr. / réf. origine / orig.-part-no.	
Gewicht / poids / weight	2,050

63-HYM-01

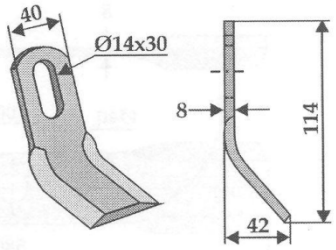

Orig.-Nr. / réf. origine / orig.-part-no.	
Gewicht / poids / weight	0,260

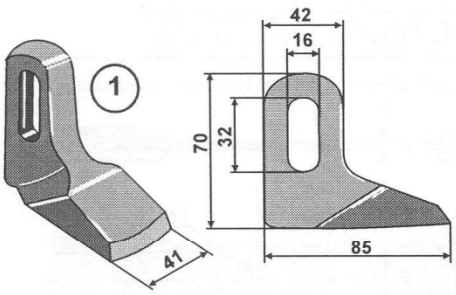

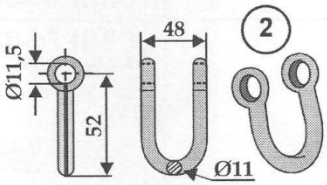

	Best. Nr.: réf. article part-no.	Orig.-Nr. réf. origine orig.-part-no.	Gewicht poids weight
1	63-RM-17		0,440
2	63-MUL-71		0,110

63-HYM-02

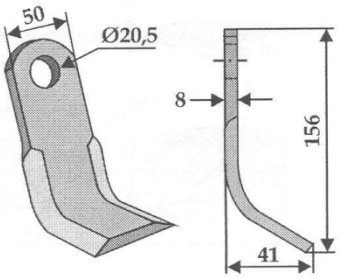

Orig.-Nr. / réf. origine / orig.-part-no.	
Gewicht / poids / weight	0,460

Hymach

63-HYM-10

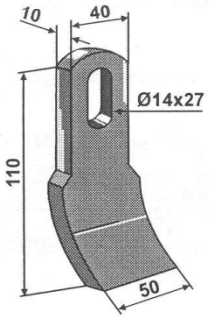

Orig.-Nr. / réf. origine / orig.-part-no.	
Gewicht / poids / weight	0,370

63-HYM-11

nowość

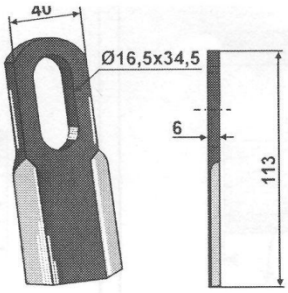

Orig.-Nr. / réf. origine / orig.-part-no.	
Gewicht / poids / weight	0,170

63-ZZZ-32

nowość

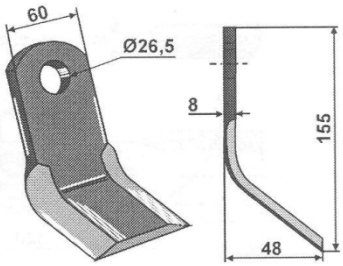

Orig.-Nr. / réf. origine / orig.-part-no.	
Gewicht / poids / weight	0,540

Ceny i dostępność na zapytanie
Na zamówieniach i zapytaniach prosimy o podanie numeru katalogowego noża

„TRAMAD SERWIS OPOLE” Sp. z o. o.
ul. Torowa 4
tel./fax.: 77 464 20 18 / 77 464 20 29
45-073 Opole
info@tramad-serwis.com

MASCHIO

Noże i bijaki do kosiarek marki MASCHIO

63-MAS-58

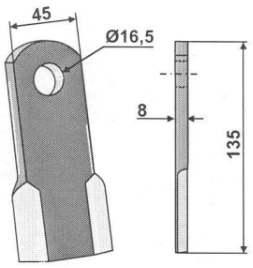

Orig.-Nr. / réf. origine / orig.-part-no.	
Gewicht / poids / weight	0,350

63-MAS-54

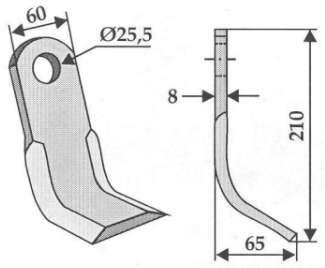

Orig.-Nr. / réf. origine / orig.-part-no.	
T40005142	
Gewicht / poids / weight	0,810

63-MAS-55

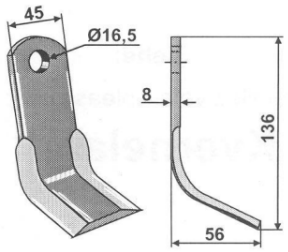

Orig.-Nr. / réf. origine / orig.-part-no.	
T21004040	
Gewicht / poids / weight	0,400

63-MAS-57

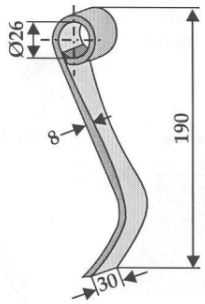

Orig.-Nr. / réf. origine / orig.-part-no.	
T40005143	
Gewicht / poids / weight	0,500

63-ZAP-01

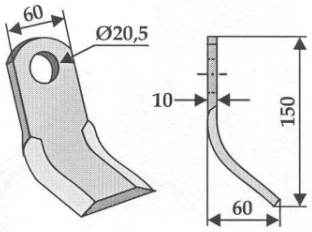

Orig.-Nr. / réf. origine / orig.-part-no.	
Gewicht / poids / weight	0,710

63-ZAP-03

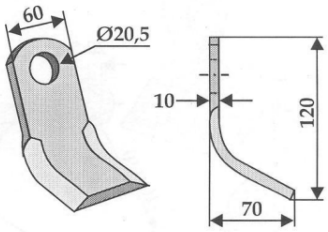

Orig.-Nr. / réf. origine / orig.-part-no.	
Gewicht / poids / weight	0,630

63-ZAP-08

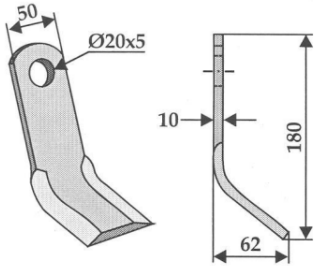

Orig.-Nr. / réf. origine / orig.-part-no.	
Gewicht / poids / weight	0,680

63-MAS-70

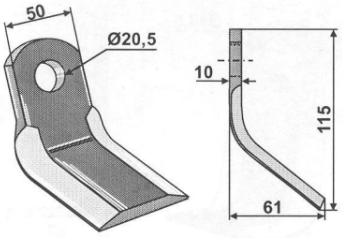

Orig.-Nr. / réf. origine / orig.-part-no.	
03400406	
Gewicht / poids / weight	0,470

63-RM-85

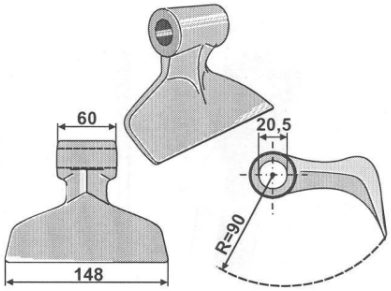

Orig.-Nr. / réf. origine / orig.-part-no.	
03400405	
Gewicht / poids / weight	1,235

Ceny i dostępność na zapytanie
Na zamówieniach i zapytaniach prosimy o podanie numeru katalogowego noża

MASCHIO

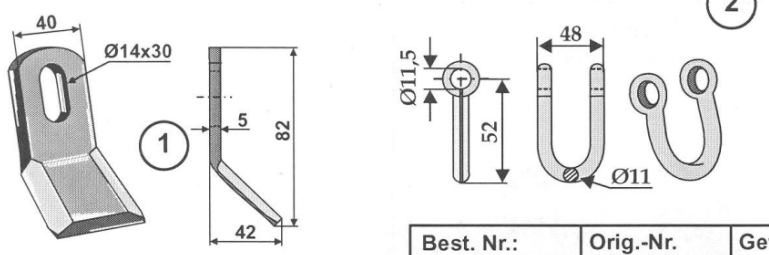

	Best. Nr.: réf. article part-no.	Orig.-Nr. réf. origine orig.-part-no.	Gewicht poids weight
1	63-SM-01		0,140
2	63-MUL-71		0,110

63-JDE-01

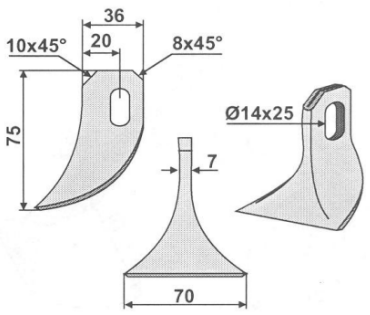

Orig.-Nr. / réf. origine / orig.-part-no.	
Gewicht / poids / weight	0,140

63-TRR-03

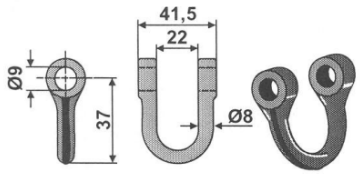

Orig.-Nr. / réf. origine / orig.-part-no.	
Gewicht / poids / weight	0,054

63-AGM-05

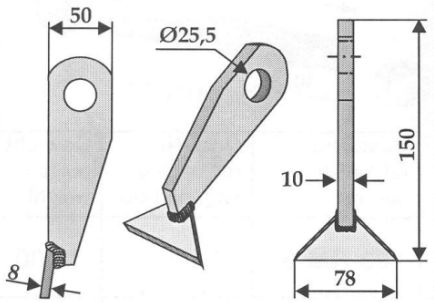

Orig.-Nr. / réf. origine / orig.-part-no.	
Gewicht / poids / weight	0,220

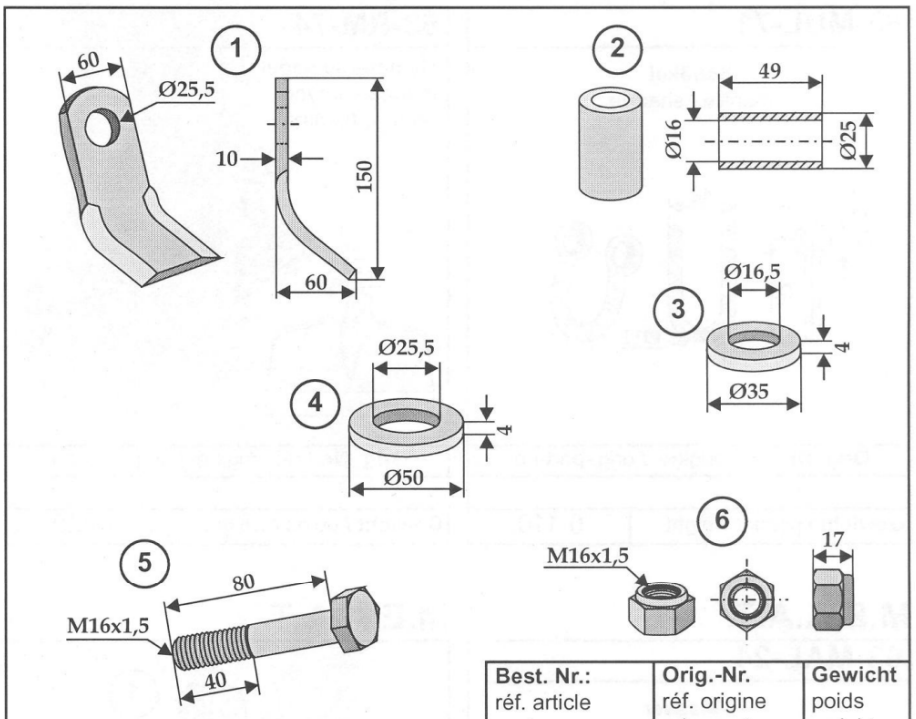

	Best. Nr.: réf. article part-no.	Orig.-Nr. réf. origine orig.-part-no.	Gewicht poids weight
1	63-AGM-01		0,650
2	63-AGM-500		0,110
3	63-AGM-503		0,025
4	63-AGM-504		0,045
5	51-1680R		0,152
6	51-MU16-1		0,030

Ceny i dostępność na zapytanie
Na zamówieniach i zapytaniach prosimy o podanie numeru katalogowego noża

„TRAMAD SERWIS OPOLE” Sp. z o. o.
ul. Torowa 4
tel./fax.: 77 464 20 18 / 77 464 20 29
45-073 Opole
info@tramad-serwis.com

Mc CONNEL

Noże i bijaki do kosiarek marki McCONNEL

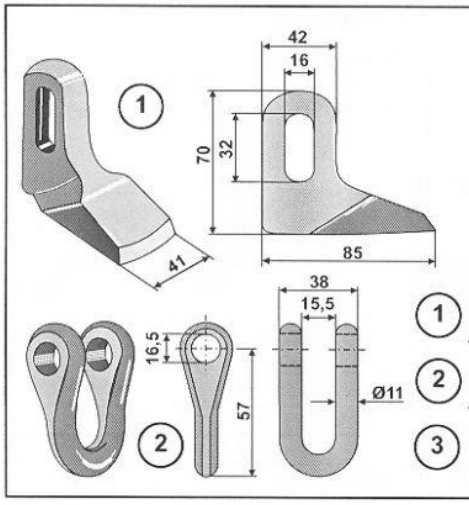

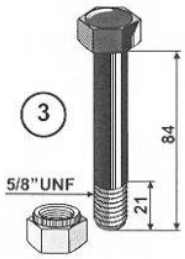

	Best. Nr.: réf. article part-no.	Orig.-Nr. réf. origine orig.-part-no.	Gewicht poids weight
1	63-RM-17		0,440
2	63-BOM-74		0,156
3	63-1684		0,185

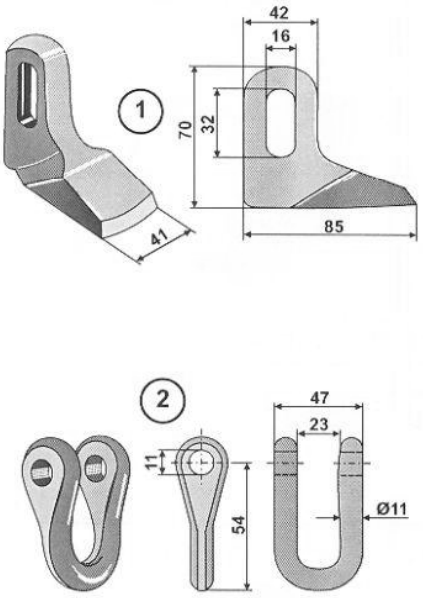

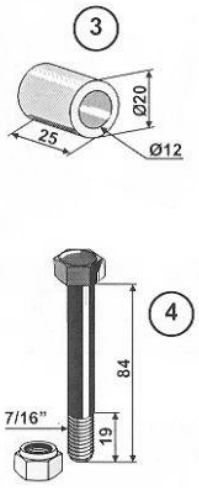

	Best. Nr.: réf. article part-no.	Orig.-Nr. réf. origine orig.-part-no.	Gewicht poids weight
1	63-RM-17		0,440
2	63-ROU-72		0,120
3	63-ROU-62		0,035
4	63-71684		0,080

63-BOM-80

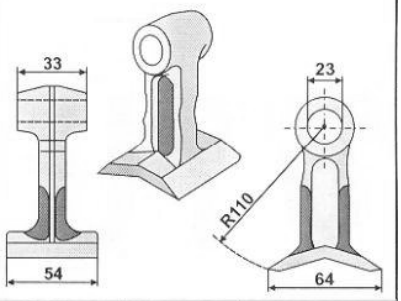

Orig.-Nr. / réf. origine / orig.-part-no.	
7191320	
Gewicht / poids / weight	0,580

Ceny i dostępność na zapytanie
Na zamówieniach i zapytaniach prosimy o podanie numeru katalogowego noża

63-RM-800

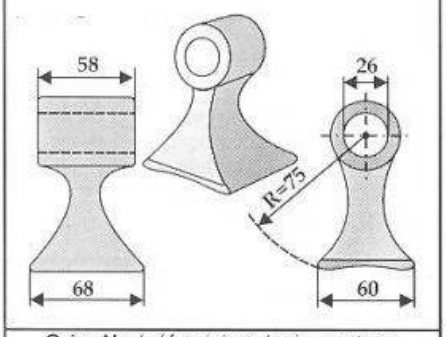

Orig.-Nr. / réf. origine / orig.-part-no.	
Gewicht / poids / weight	0,760

63-RM-801

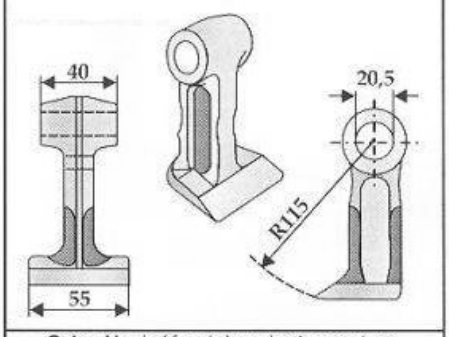

Orig.-Nr. / réf. origine / orig.-part-no.	
Gewicht / poids / weight	0,700

63-RM-78

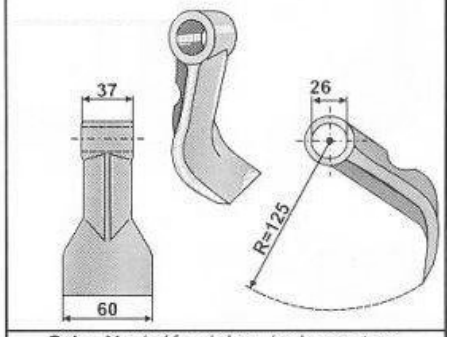

Orig.-Nr. / réf. origine / orig.-part-no.	
73-90-276	
Gewicht / poids / weight	0,950

63-ORS-09

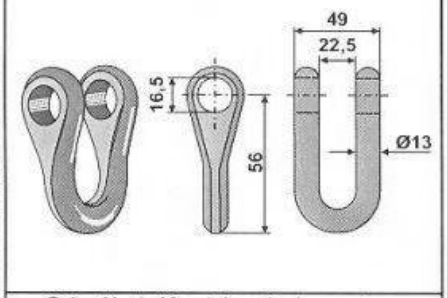

Orig.-Nr. / réf. origine / orig.-part-no.	
7390013	
Gewicht / poids / weight	0,200

63-BOM-53

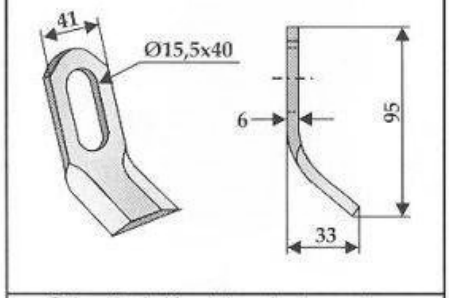

Orig.-Nr. / réf. origine / orig.-part-no.	
7190166	
Gewicht / poids / weight	0,150

63-BER-52

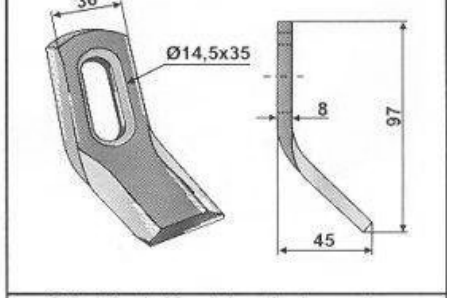

Orig.-Nr. / réf. origine / orig.-part-no.	
7190177	
Gewicht / poids / weight	0,180

63-BOM-75

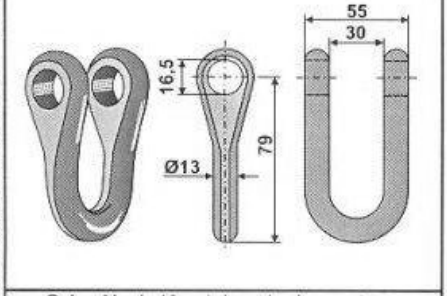

Orig.-Nr. / réf. origine / orig.-part-no.	
7191332	
Gewicht / poids / weight	0,260

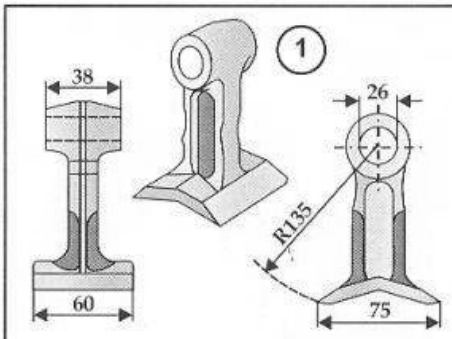

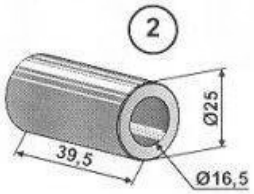

	Best. Nr.: réf. article part-no.	Orig.-Nr. réf. origine orig.-part-no.	Gewicht poids weight
1	63-RM-48	7314366	0,850
2	63-ZZZ-24	7314233	0,055

Ceny i dostępność na zapytanie
Na zamówieniach i zapytaniach prosimy o podanie numeru katalogowego noża

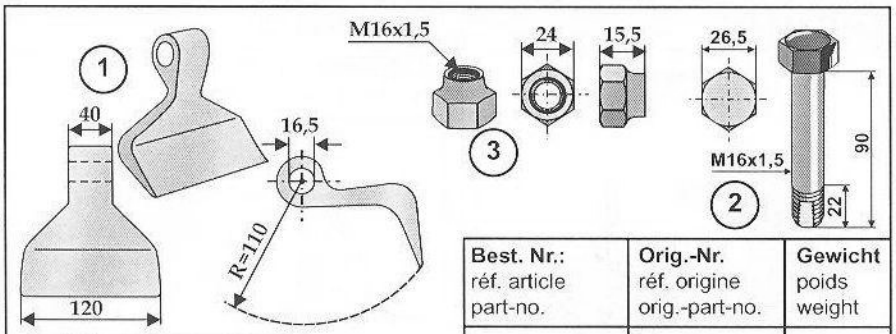

	Best. Nr.: réf. article part-no.	Orig.-Nr. réf. origine orig.-part-no.	Gewicht poids weight
1	63-RM-25	1026026	1,300
2	63-SEP-91		0,180
3	63-SEP-92		0,028

63-BOM-76

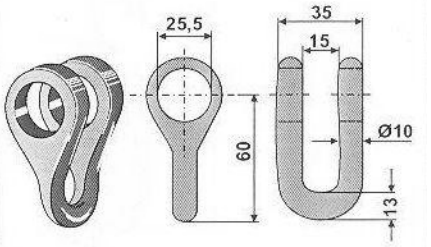

Orig.-Nr. / réf. origine / orig.-part-no.	71.901.06
Gewicht / poids / weight	0,200

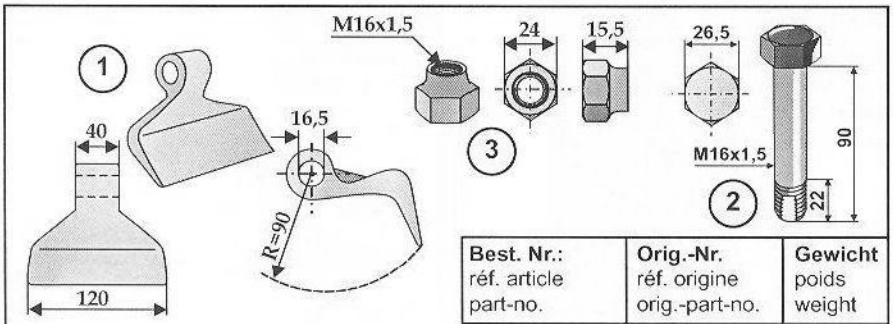

	Best. Nr.: réf. article part-no.	Orig.-Nr. réf. origine orig.-part-no.	Gewicht poids weight
1	63-RM-26	1026027	1,100
2	63-SEP-91		0,180
3	63-SEP-92		0,028

63-BOM-66

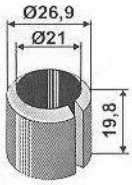

Orig.-Nr. / réf. origine / orig.-part-no.	
Gewicht / poids / weight	0,020

63-2091

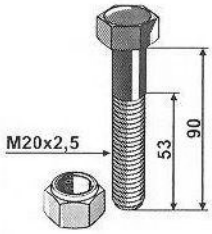

Orig.-Nr. / réf. origine / orig.-part-no.	
Gewicht / poids / weight	0,360

Ceny i dostępność na zapytanie
Na zamówieniach i zapytaniach prosimy o podanie numeru katalogowego noża

„TRAMAD SERWIS OPOLE” Sp. z o. o.
ul. Torowa 4
tel./fax.: 77 464 20 18 / 77 464 20 29
45-073 Opole
info@tramad-serwis.com

MULAG

Noże i bijaki do kosiarek marki MULAG

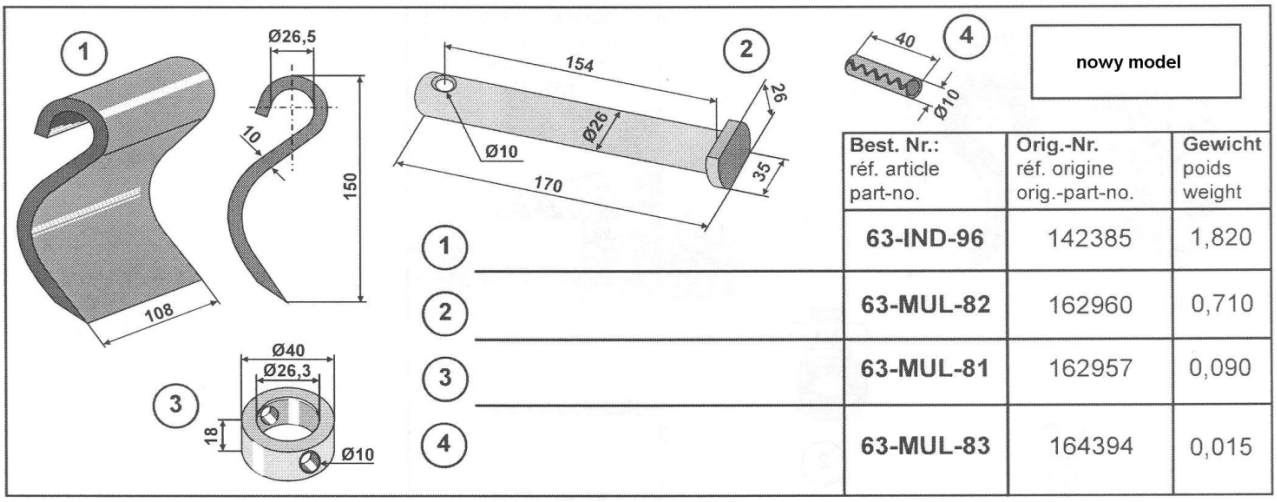

	Best. Nr.: réf. article part-no.	Orig.-Nr. réf. origine orig.-part-no.	Gewicht poids weight
1	63-IND-96	142385	1,820
2	63-MUL-82	162960	0,710
3	63-MUL-81	162957	0,090
4	63-MUL-83	164394	0,015

części oryginalne lub zamienniki

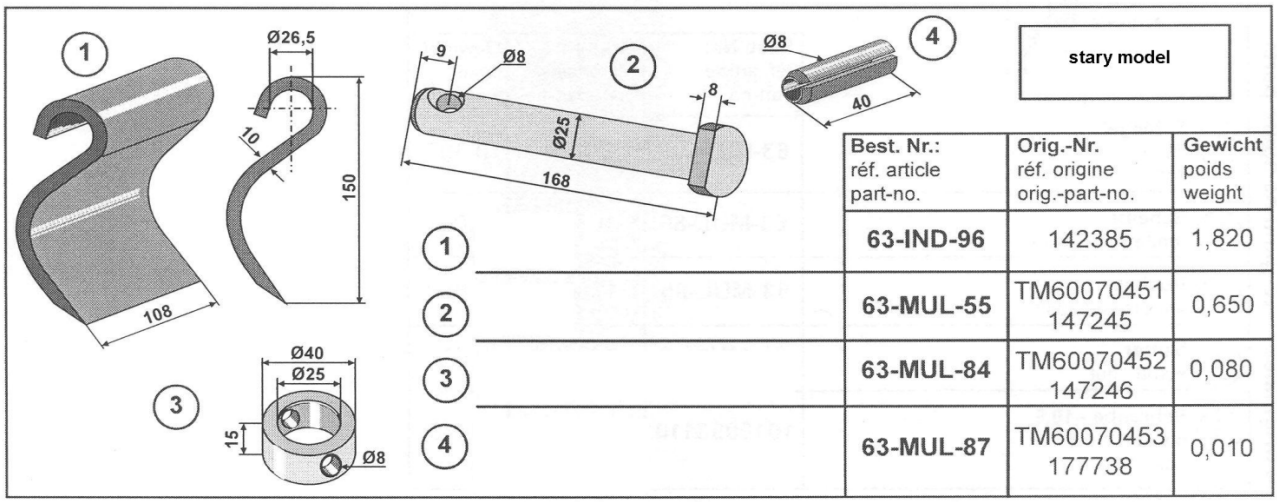

	Best. Nr.: réf. article part-no.	Orig.-Nr. réf. origine orig.-part-no.	Gewicht poids weight
1	63-IND-96	142385	1,820
2	63-MUL-55	TM60070451 147245	0,650
3	63-MUL-84	TM60070452 147246	0,080
4	63-MUL-87	TM60070453 177738	0,010

części oryginalne lub zamienniki

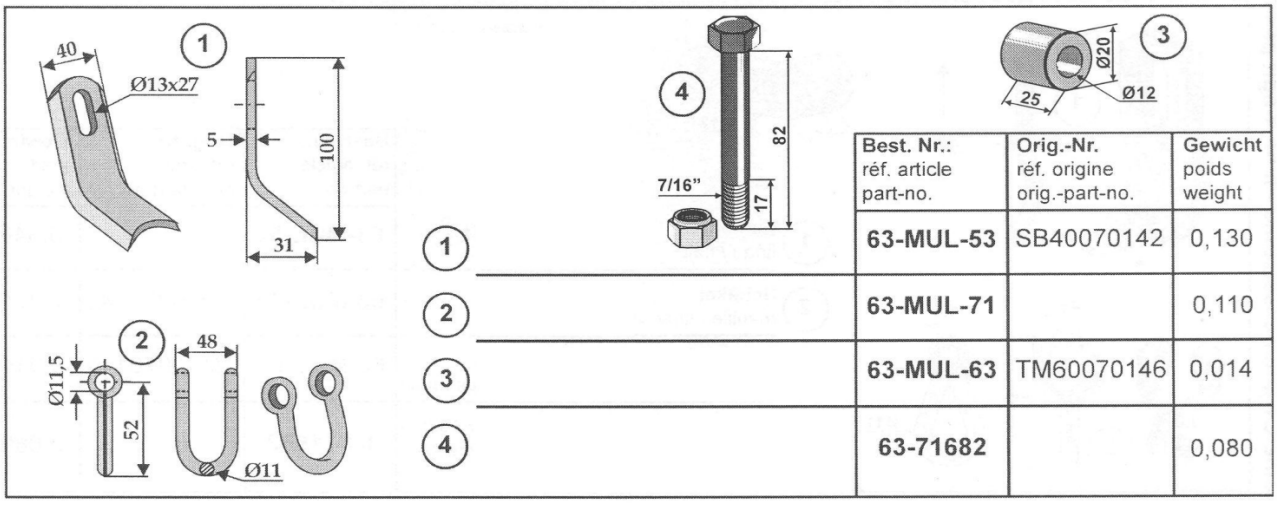

	Best. Nr.: réf. article part-no.	Orig.-Nr. réf. origine orig.-part-no.	Gewicht poids weight
1	63-MUL-53	SB40070142	0,130
2	63-MUL-71		0,110
3	63-MUL-63	TM60070146	0,014
4	63-71682		0,080

Ceny i dostępność na zapytanie
Na zamówieniach i zapytaniach prosimy o podanie numeru katalogowego noża

MULAG

63-MUL-01

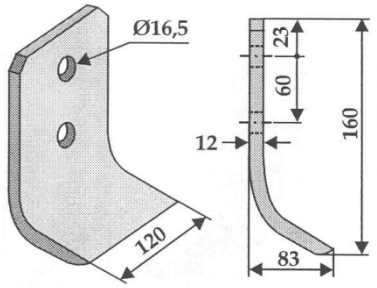

Orig.-Nr. / réf. origine / orig.-part-no.	
TM60190067	
Gewicht / poids / weight	2,020

63-MUL-89

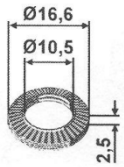

Orig.-Nr. / réf. origine / orig.-part-no.	
Gewicht / poids / weight	0,020

63-RM-76

nowość

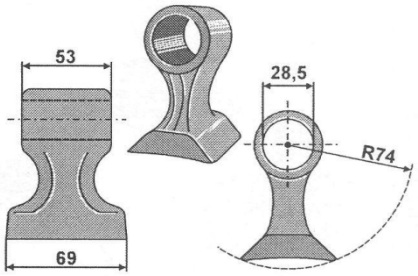

Orig.-Nr. / réf. origine / orig.-part-no.	
48980000	
Gewicht / poids / weight	0,748

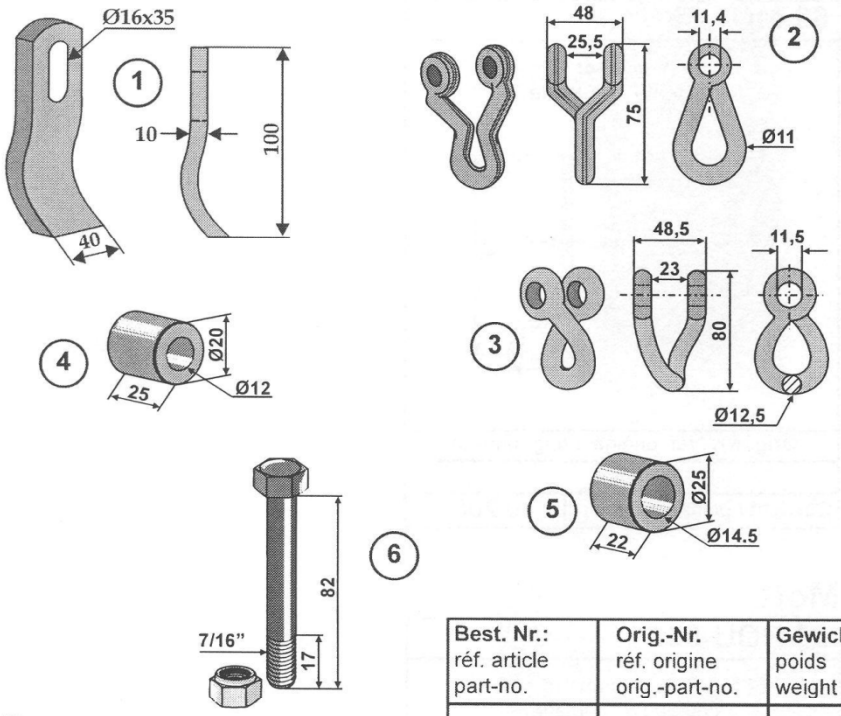

		Best. Nr.: réf. article part-no.	Orig.-Nr. réf. origine orig.-part-no.	Gewicht poids weight
1		63-MUL-51	TM60070142	0,300
2		63-MUL-72	TM60070143	0,150
3		63-MUL-73	181686	0,238
4	Aluminium	63-MUL-63	TM60070146	0,014
5		63-MUL-64	186653	0,050
6		63-71682		0,080

63-1273

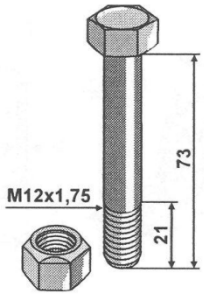

Orig.-Nr. / réf. origine / orig.-part-no.	
Gewicht / poids / weight	0,090

Ceny i dostępność na zapytanie
Na zamówieniach i zapytaniach prosimy o podanie numeru katalogowego noża

MULAG

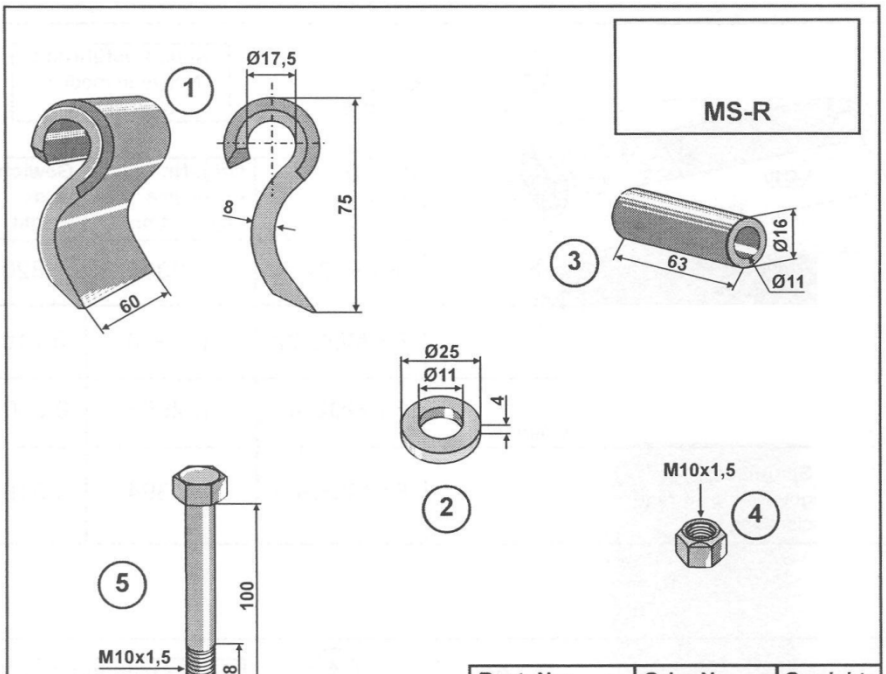

	Best. Nr.: réf. article part-no.	Orig.-Nr. réf. origine orig.-part-no.	Gewicht poids weight
1	63-IND-235	173679	0,397
2	63-MUL-86	103643	0,011
3	63-MUL-85	173680	0,052
4	30-MU10-2	102266	0,010
5	1010093110	174491	0,070

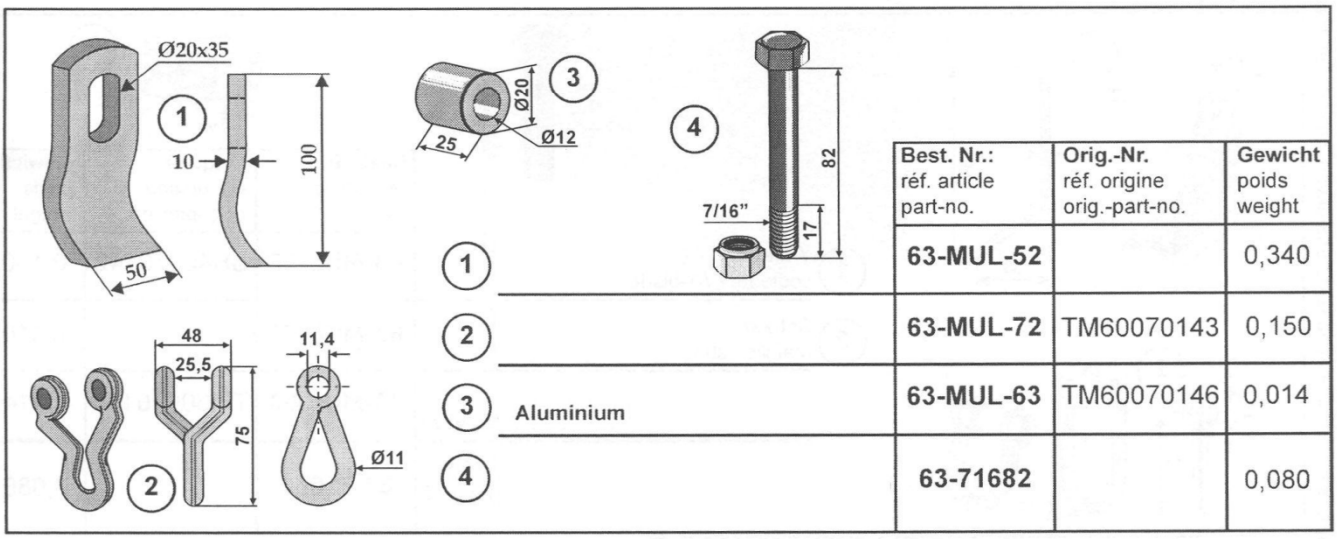

		Best. Nr.: réf. article part-no.	Orig.-Nr. réf. origine orig.-part-no.	Gewicht poids weight
1		63-MUL-52		0,340
2		63-MUL-72	TM60070143	0,150
3	Aluminium	63-MUL-63	TM60070146	0,014
4		63-71682		0,080

Ceny i dostępność na zapytanie
Na zamówieniach i zapytaniach prosimy o podanie numeru katalogowego noża

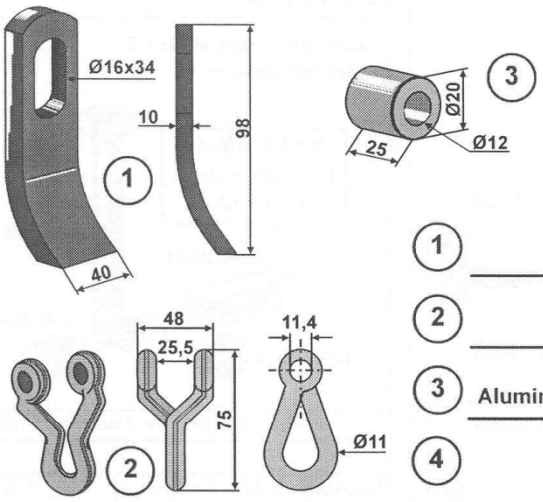

	Best. Nr.: réf. article part-no.	Orig.-Nr. réf. origine orig.-part-no.	Gewicht poids weight
1	63-MUL-54		0,280
2	63-MUL-72	TM60070143	0,150
3 Aluminium	63-MUL-63	TM60070146	0,014
4	63-71682		0,080

63-MUL-02-R re/dr/ri
63-MUL-02-L li/ga/le

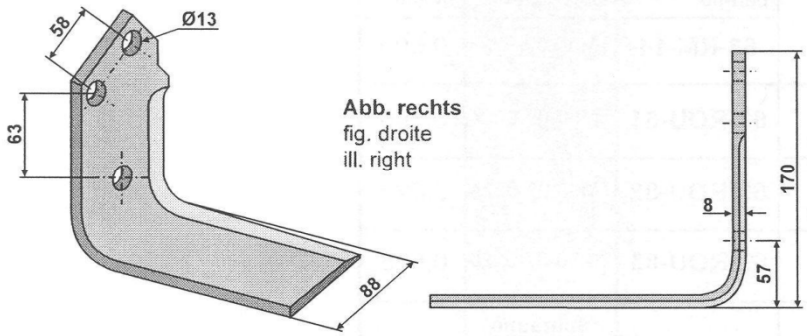

Orig.-Nr. / réf. origine / orig.-part-no. re/dr/ri	TM60190012
Orig.-Nr. / réf. origine / orig.-part-no. li/ga/le	TM60190039
Gewicht / poids / weight	1,170

63-MUL-62

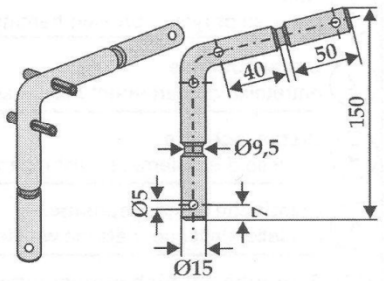

Orig.-Nr. / réf. origine / orig.-part-no.	SM35-06-0179
Gewicht / poids / weight	0,310

nowość

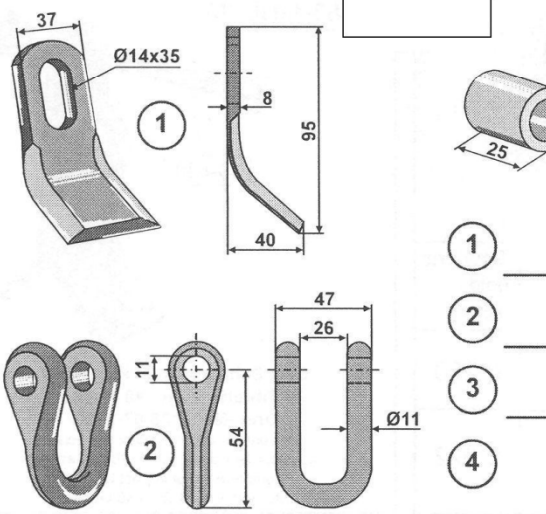

	Best. Nr.: réf. article part-no.	Orig.-Nr. réf. origine orig.-part-no.	Gewicht poids weight
1	63-ROU-51		0,180
2	63-ROU-72		0,120
3	63-ROU-62		0,035
4	63-71684		0,080

Ceny i dostępność na zapytanie
Na zamówieniach i zapytaniach prosimy o podanie numeru katalogowego noża

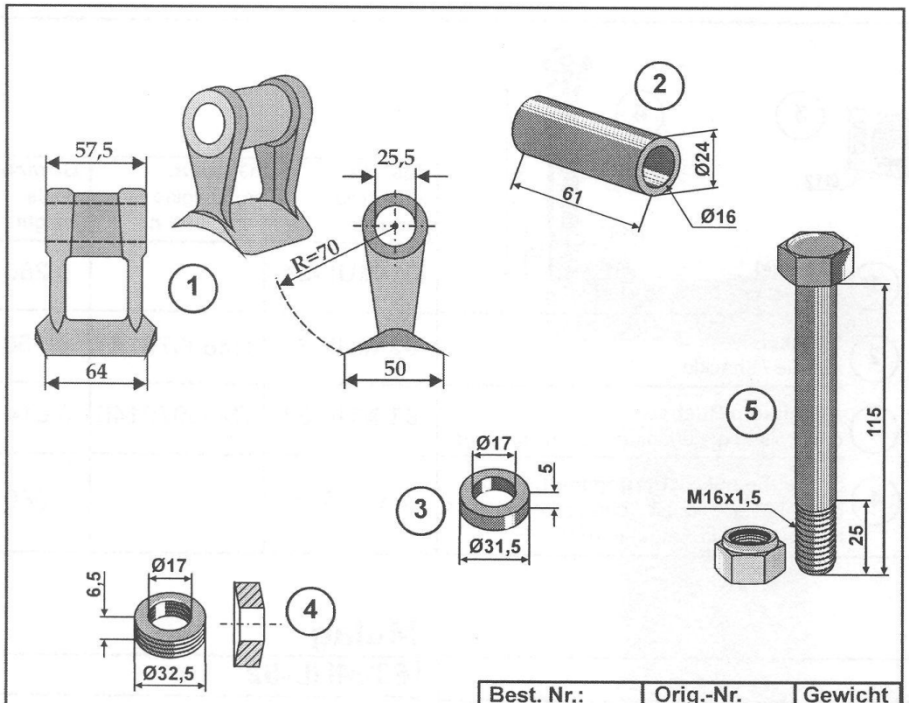

	Best. Nr.: réf. article part-no.	Orig.-Nr. réf. origine orig.-part-no.	Gewicht poids weight
1	63-RM-14	TM60-07-0223	0,600
2	63-ROU-61	TM60-07-0224	0,100
3	63-ROU-82	TM60-07-0225	0,020
4	63-ROU-83	TM60-07-0226	0,025
5	63-16115	Schraube TM60-07-0227 Mutter TM60-07-0228	0,250

63-16115-1

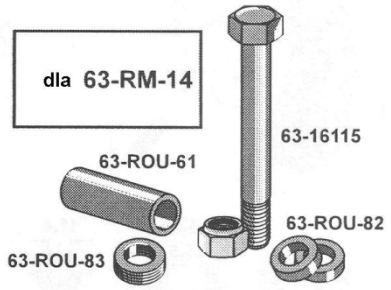

Orig.-Nr. / réf. origine / orig.-part-no.	
Gewicht / poids / weight	0,395

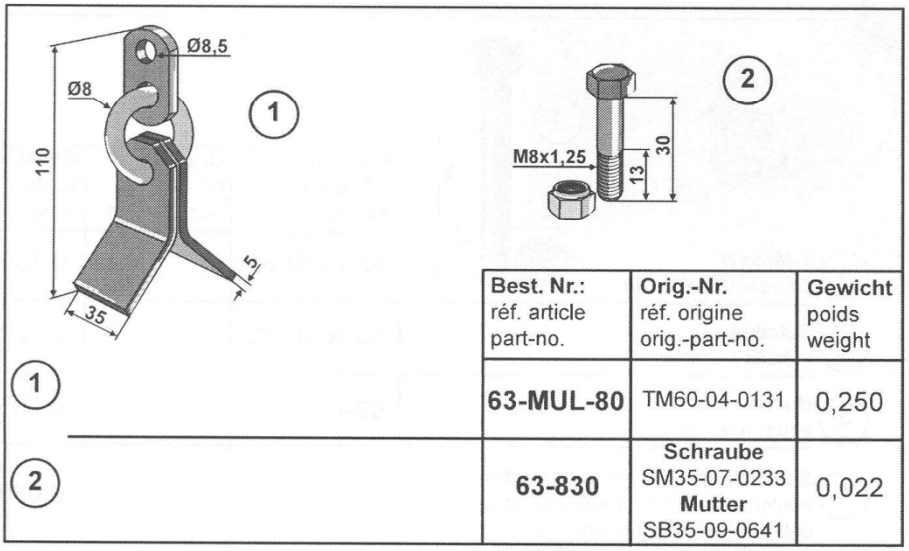

	Best. Nr.: réf. article part-no.	Orig.-Nr. réf. origine orig.-part-no.	Gewicht poids weight
1	63-MUL-80	TM60-04-0131	0,250
2	63-830	Schraube SM35-07-0233 Mutter SB35-09-0641	0,022

63-MUL-80

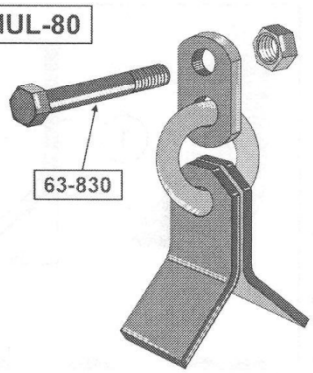

1,2m - 40
Orig.-Nr. SB35-07-0123

Ceny i dostępność na zapytanie
Na zamówieniach i zapytaniach prosimy o podanie numeru katalogowego noża

„TRAMAD SERWIS OPOLE” Sp. z o. o.
ul. Torowa 4
tel./fax.: 77 464 20 18 / 77 464 20 29
45-073 Opole
info@tramad-serwis.com

ORSI

Noże i bijaki do kosiarek marki ORSI

63-AGM-03

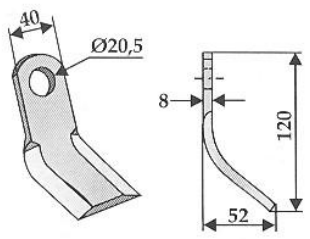

Orig.-Nr. / réf. origine / orig.-part-no.

Gewicht / poids / weight	0,300

63-RM-20

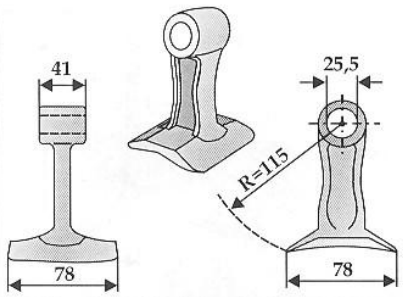

Orig.-Nr. / réf. origine / orig.-part-no.

Gewicht / poids / weight	1,120

63-RM-48

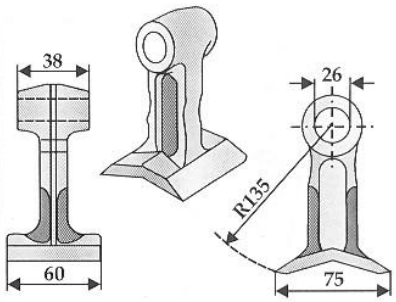

Orig.-Nr. / réf. origine / orig.-part-no.

Gewicht / poids / weight	0,850

63-ORS-02

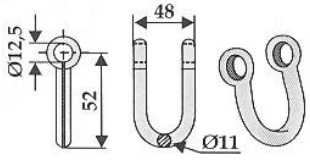

Orig.-Nr. / réf. origine / orig.-part-no.

Gewicht / poids / weight	0,125

63-ORS-04

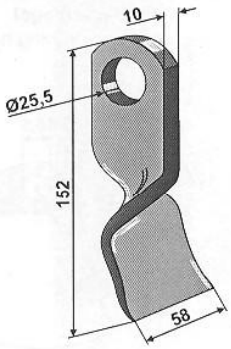

Orig.-Nr. / réf. origine / orig.-part-no.

Gewicht / poids / weight	0,550

63-ORS-05

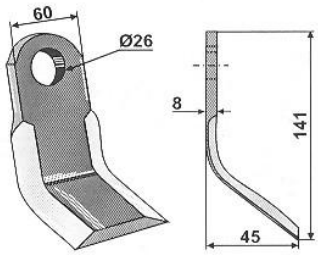

Orig.-Nr. / réf. origine / orig.-part-no.

Gewicht / poids / weight	0,500

63-ORS-06

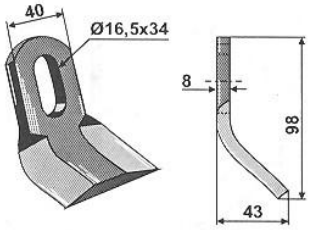

Orig.-Nr. / réf. origine / orig.-part-no.

Gewicht / poids / weight	0,230

63-ORS-08

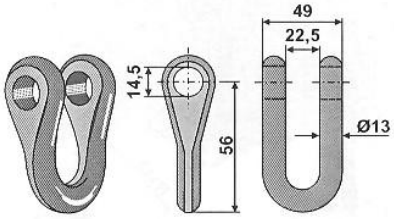

Orig.-Nr. / réf. origine / orig.-part-no.

Gewicht / poids / weight	0,200

63-ORS-09

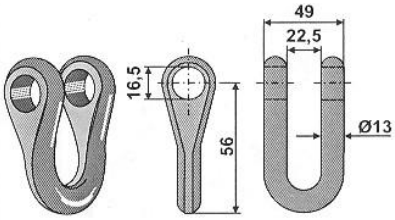

Orig.-Nr. / réf. origine / orig.-part-no.

Gewicht / poids / weight	0,200

Ceny i dostępność na zapytanie
Na zamówieniach i zapytaniach prosimy o podanie numeru katalogowego noża

63-ORS-10

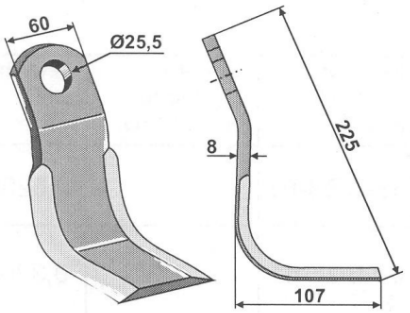

Orig.-Nr. / réf. origine / orig.-part-no.	
Gewicht / poids / weight	0,950

63-ZZZ-11

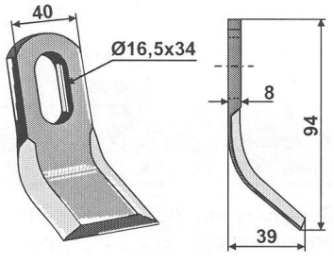

Orig.-Nr. / réf. origine / orig.-part-no.	
Gewicht / poids / weight	0,210

63-ORS-12

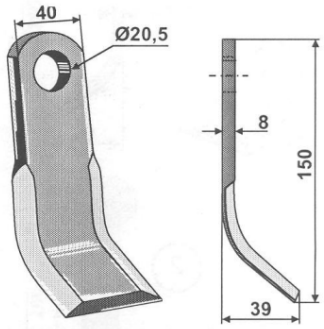

Orig.-Nr. / réf. origine / orig.-part-no.	
Gewicht / poids / weight	0,360

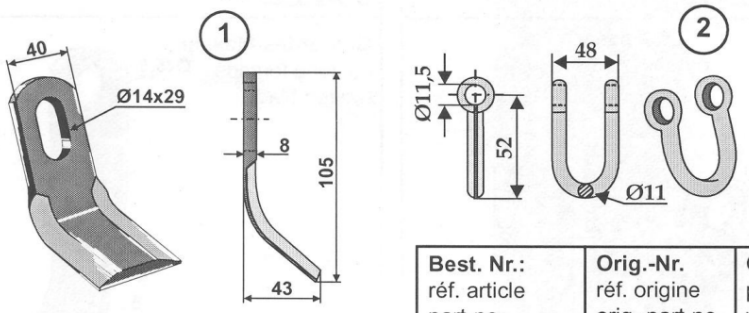

	Best. Nr.: réf. article part-no.	Orig.-Nr. réf. origine orig.-part-no.	Gewicht poids weight
1	63-FEI-15	CL00323	0,260
2	63-MUL-71		0,110

63-RM-10-20

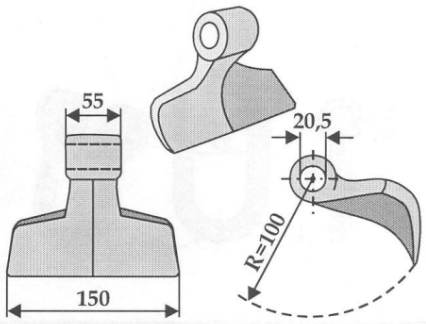

Orig.-Nr. / réf. origine / orig.-part-no.	
Gewicht / poids / weight	1,850

63-M-37-14

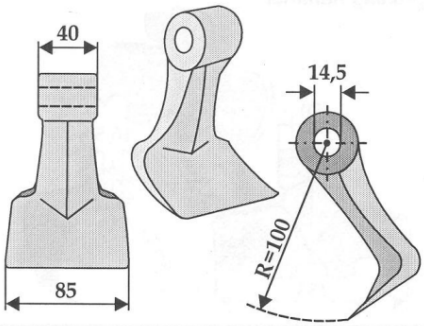

Orig.-Nr. / réf. origine / orig.-part-no.	
Gewicht / poids / weight	0,730

63-AGM-506

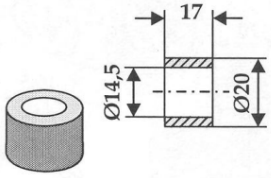

Orig.-Nr. / réf. origine / orig.-part-no.	
Gewicht / poids / weight	0,055

63-AGM-21

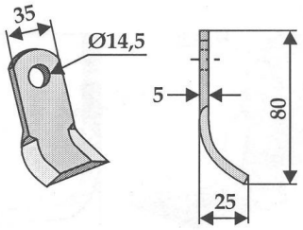

Orig.-Nr. / réf. origine / orig.-part-no.	
Gewicht / poids / weight	0,120

Ceny i dostępność na zapytanie
Na zamówieniach i zapytaniach prosimy o podanie numeru katalogowego noża

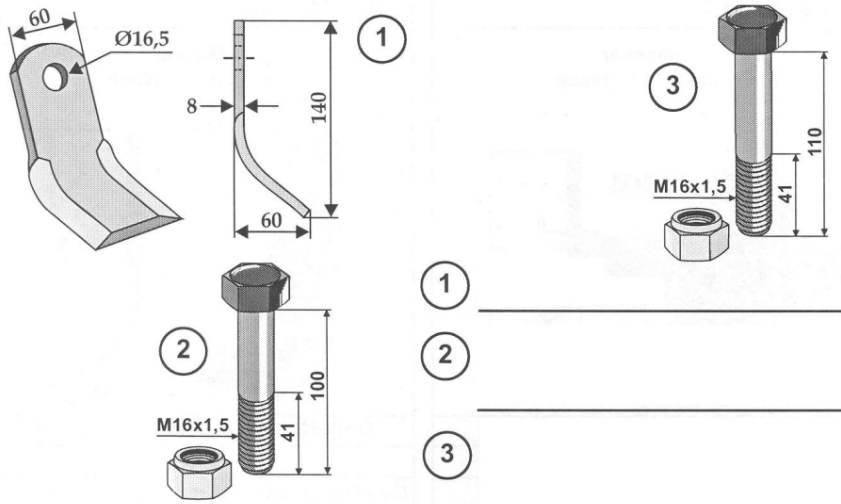

	Best. Nr.: réf. article part-no.	Orig.-Nr. réf. origine orig.-part-no.	Gewicht poids weight
1	63-ORS-01		0,520
2	63-BUL-41		0,220
3	63-BUL-56		0,230

63-YYY-73

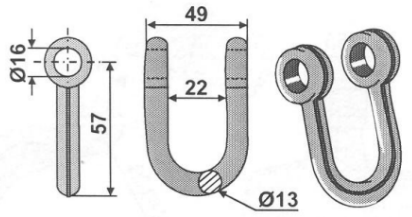

Orig.-Nr. / réf. origine / orig.-part-no.	
Gewicht / poids / weight	0,195

63-RM-86

nowość

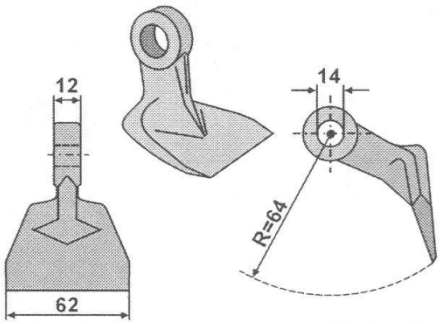

Orig.-Nr. / réf. origine / orig.-part-no.	
Gewicht / poids / weight	0,220

63-RM-99

nowość

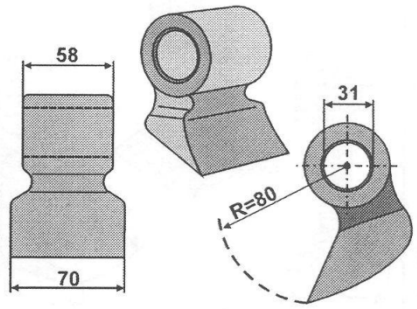

Orig.-Nr. / réf. origine / orig.-part-no.	
Gewicht / poids / weight	1,730

Ceny i dostępność na zapytanie
Na zamówieniach i zapytaniach prosimy o podanie numeru katalogowego noża

„TRAMAD SERWIS OPOLE” Sp. z o. o.
ul. Torowa 4
tel./fax.: 77 464 20 18 / 77 464 20 29
45-073 Opole
info@tramad-serwis.com

PERUZZO

Noże i bijaki do kosiarek marki PERUZZO

63-ISE-98

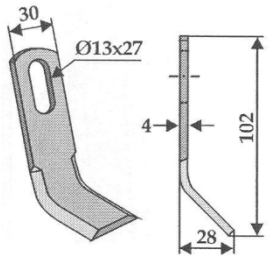

Orig.-Nr. / réf. origine / orig.-part-no.

Gewicht / poids / weight	0,080

63-PER-01

Y-Messer
couteau-Y / Y-blade

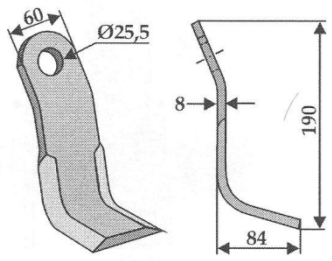

Orig.-Nr. / réf. origine / orig.-part-no.

Gewicht / poids / weight	0,820

63-M-37-16

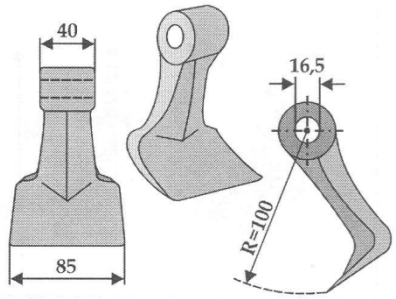

Orig.-Nr. / réf. origine / orig.-part-no.

Gewicht / poids / weight	0,650

63-RM-4

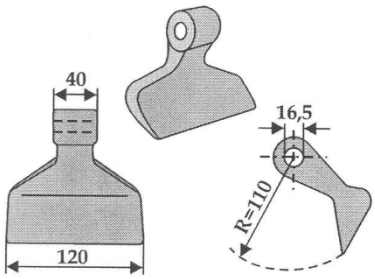

Orig.-Nr. / réf. origine / orig.-part-no.

Gewicht / poids / weight	1,350

63-RM-802

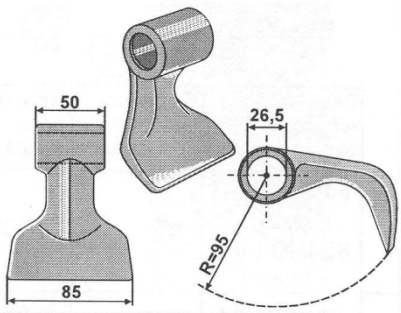

Orig.-Nr. / réf. origine / orig.-part-no.

Gewicht / poids / weight	0,880

63-RM-803

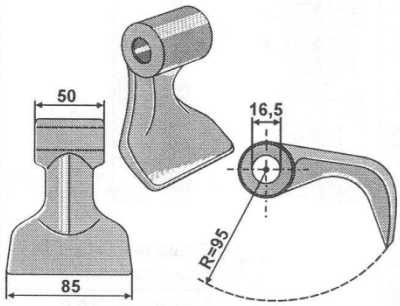

Orig.-Nr. / réf. origine / orig.-part-no.

Gewicht / poids / weight	1,035

63-PRZ-01

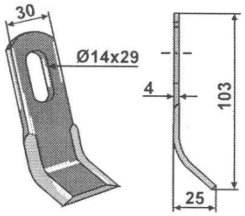

Orig.-Nr. / réf. origine / orig.-part-no.

Gewicht / poids / weight	0,090

63-ZZZ-27

nowość

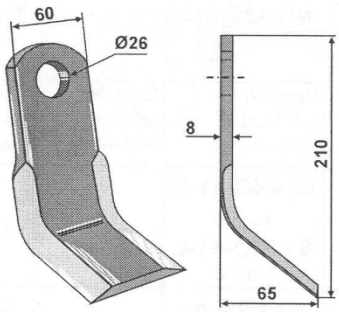

Orig.-Nr. / réf. origine / orig.-part-no.

Gewicht / poids / weight	0,780

63-RM-77

nowość

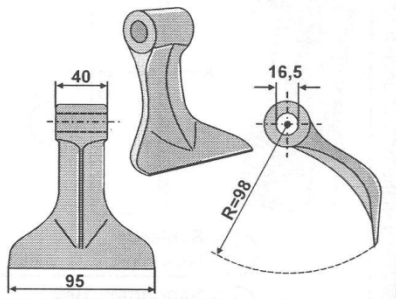

Orig.-Nr. / réf. origine / orig.-part-no.

Gewicht / poids / weight	1,150

Ceny i dostępność na zapytanie
Na zamówieniach i zapytaniach prosimy o podanie numeru katalogowego noża

„TRAMAD SERWIS OPOLE” Sp. z o. o.
ul. Torowa 4
tel./fax.: 77 464 20 18 / 77 464 20 29
45-073 Opole
info@tramad-serwis.com

ROUSSEAU

Noże i bijaki do kosiarek marki ROUSSEAU

„Herminette“

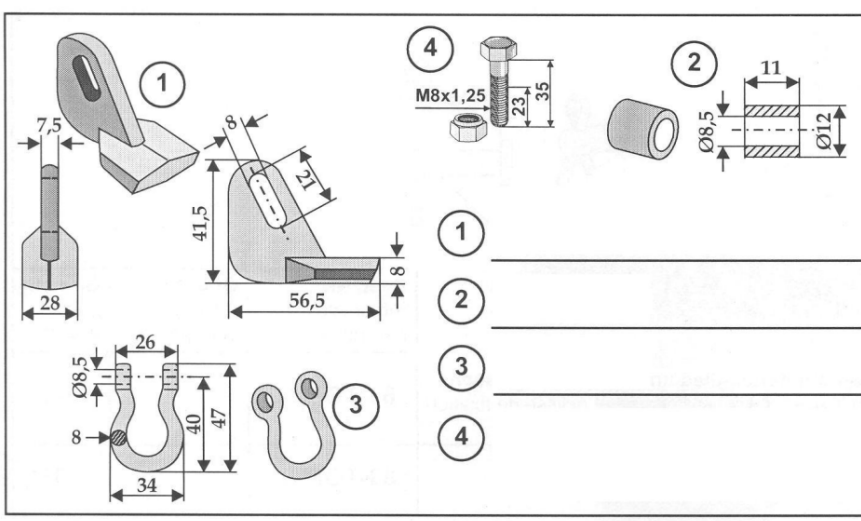

	Best. Nr.: réf. article part-no.	Orig.-Nr. réf. origine orig.-part-no.	Gewicht poids weight
1	63-ROU-55	5.254.33	0,080
2	63-ROU-64	5.200.69	0,005
3	63-ROU-73	4.5502.07	0,058
4	63-835	Schraube 4.9501.64 Mutter 4.2009.28	0,018

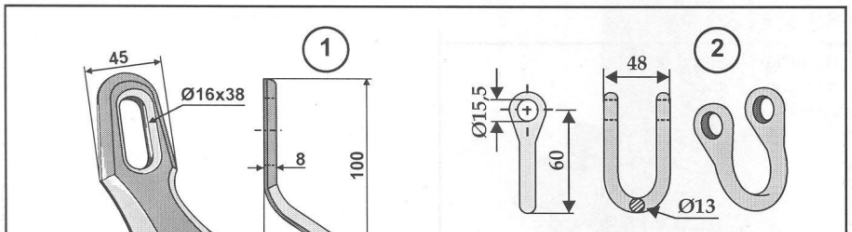

	Best. Nr.: réf. article part-no.	Orig.-Nr. réf. origine orig.-part-no.	Gewicht poids weight
1	63-UNI-05	JTR 015	0,190
2	63-UNI-07		0,200

63-RM-700

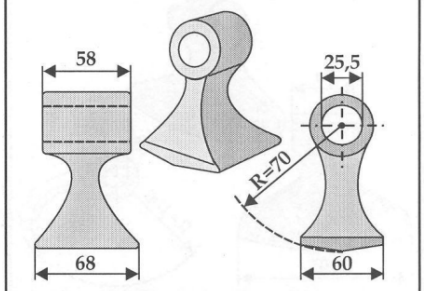

Orig.-Nr. / réf. origine / orig.-part-no.	
Gewicht / poids / weight	0,840

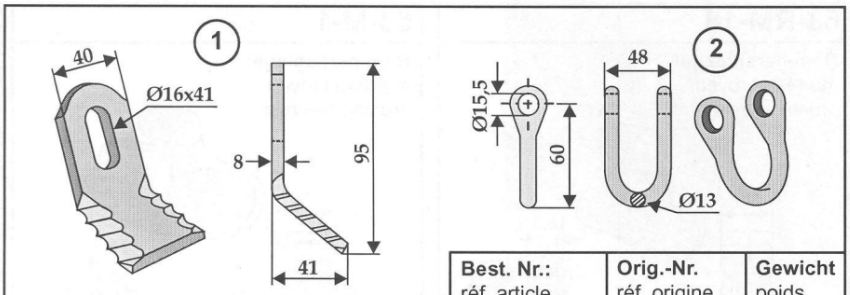

	Best. Nr.: réf. article part-no.	Orig.-Nr. réf. origine orig.-part-no.	Gewicht poids weight
1	63-UNI-06	5.254.43	0,210
2	63-UNI-07		0,200

63-MAL-15

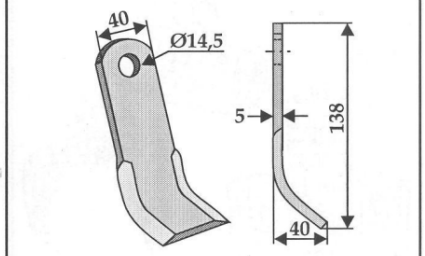

Orig.-Nr. / réf. origine / orig.-part-no.	
Gewicht / poids / weight	0,220

Ceny i dostępność na zapytanie
Na zamówieniach i zapytaniach prosimy o podanie numeru katalogowego noża

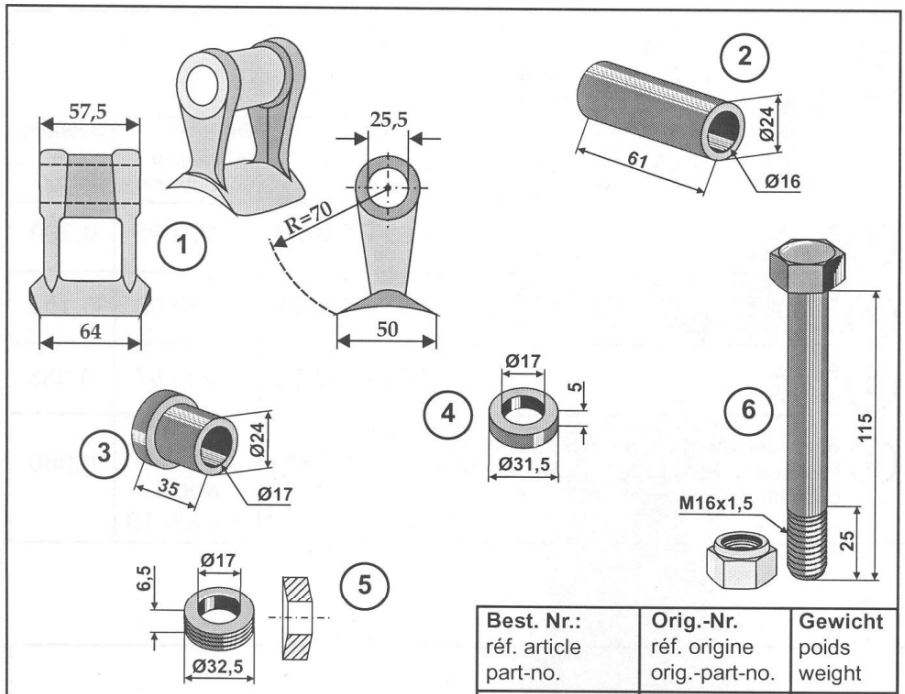

	Best. Nr.: réf. article part-no.	Orig.-Nr. réf. origine orig.-part-no.	Gewicht poids weight
1	63-RM-14	5.254.03 5.524.45	0,600
2	63-ROU-61	5.200.02	0,100
3	63-ROU-63		0,070
4	63-ROU-82	5.750.05	0,020
5	63-ROU-83	4.7532.01	0,025
6	63-16115	Schraube 5.952.07 Mutter 4.2006.15	0,250

63-16115-1

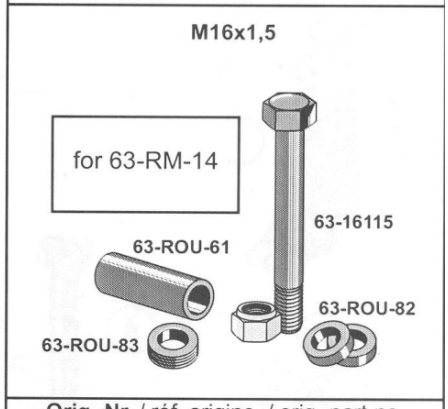

Orig.-Nr. / réf. origine / orig.-part-no.	
3.000.07	
Gewicht / poids / weight	0,395

63-16115-2

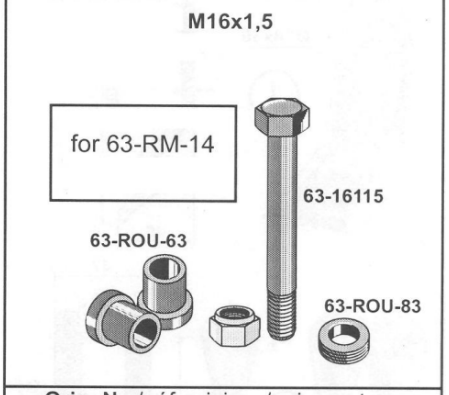

Orig.-Nr. / réf. origine / orig.-part-no.	
Gewicht / poids / weight	0,395

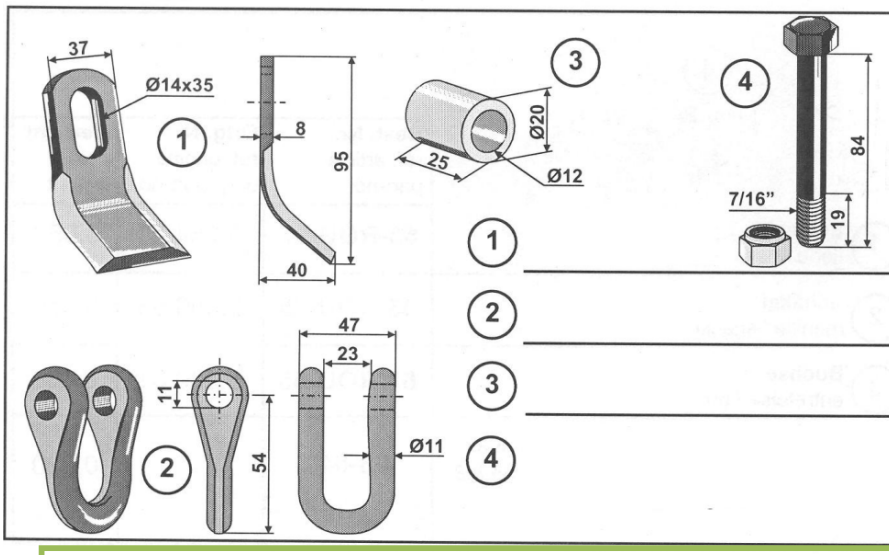

	Best. Nr.: réf. article part-no.	Orig.-Nr. réf. origine orig.-part-no.	Gewicht poids weight
1	63-ROU-51	5.254.30	0,180
2	63-ROU-72	5.556.01	0,120
3	63-ROU-62	5.200.57	0,035
4	63-71684	Schraube 5.952.24 Mutter 4.2006.19	0,080

Ceny i dostępność na zapytanie
Na zamówieniach i zapytaniach prosimy o podanie numeru katalogowego noża

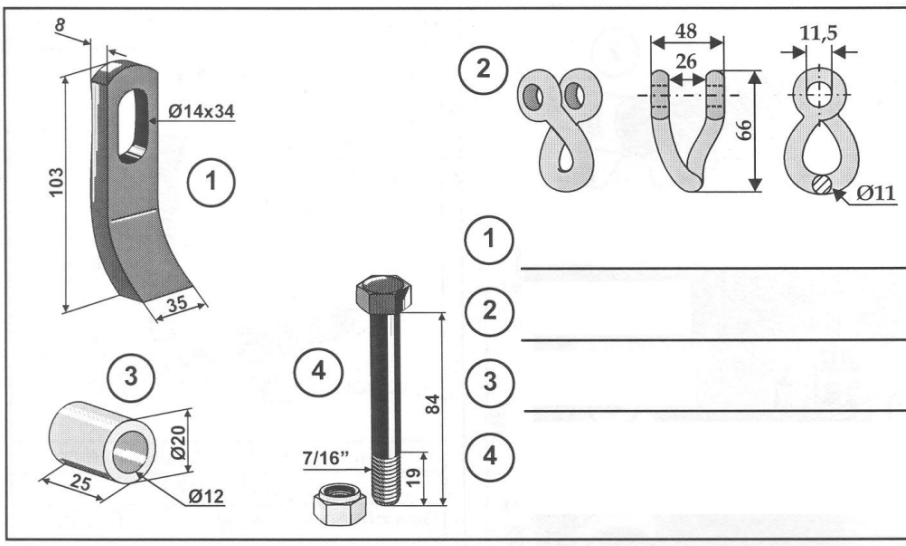

Best. Nr.: réf. article part-no.	Orig.-Nr. réf. origine orig.-part-no.	Gewicht poids weight
63-ROU-52	5.254.26	0,200
63-ROU-71	5.556.03	0,150
63-ROU-62	5.200.57	0,035
63-71684	Schraube 5.952.24 Mutter 4.2006.19	0,080

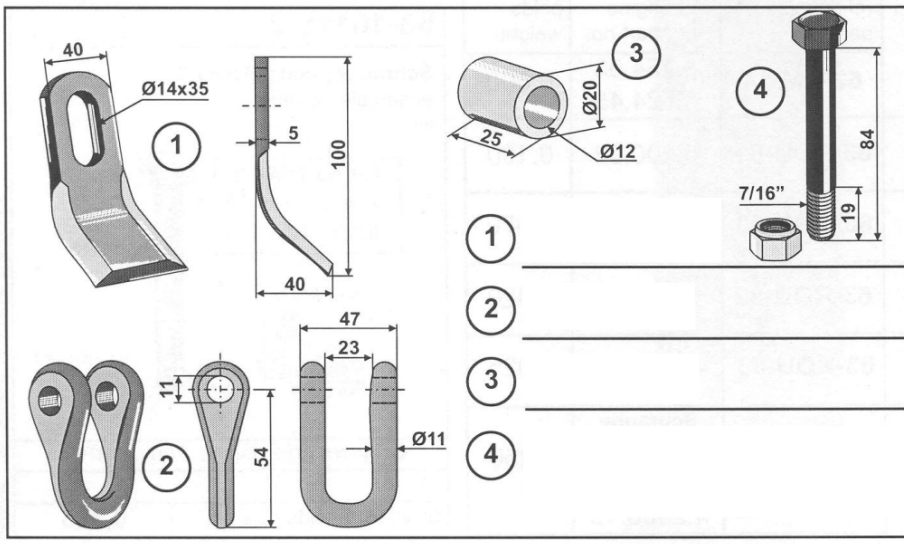

Best. Nr.: réf. article part-no.	Orig.-Nr. réf. origine orig.-part-no.	Gewicht poids weight
63-ROU-53	5.254.22	0,160
63-ROU-72	5.556.01	0,120
63-ROU-62	5.200.57	0,035
63-71684	Schraube 5.952.24 Mutter 4.2006.19	0,080

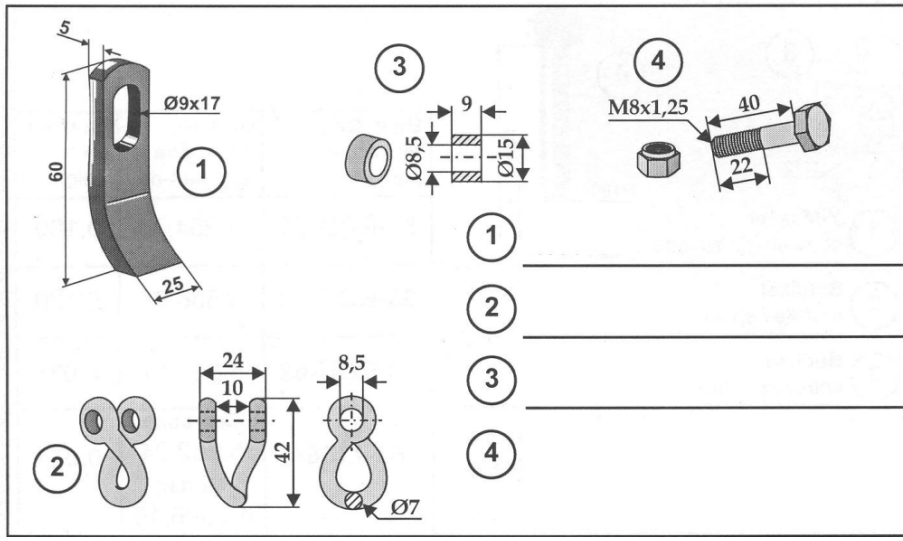

Best. Nr.: réf. article part-no.	Orig.-Nr. réf. origine orig.-part-no.	Gewicht poids weight
63-ROU-57	5.254.32	0,060
63-ROU-75	5.556.05	0,050
63-ROU-65	5.200.61	0,005
63-840		0,020

Ceny i dostępność na zapytanie
Na zamówieniach i zapytaniach prosimy o podanie numeru katalogowego noża

TRAMAD SERWIS OPOLE

„TRAMAD SERWIS OPOLE" Sp. z o. o.
ul. Torowa 4
tel./fax.: 77 464 20 18 / 77 464 20 29
45-073 Opole
info@tramad-serwis.com

SEPPI

Noże i bijaki do kosiarek marki SEPPI

63-SEP-55

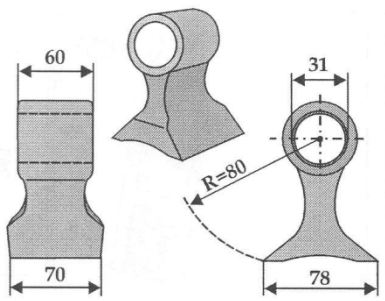

Orig.-Nr. / réf. origine / orig.-part-no.	
Gewicht / poids / weight	1,690

63-SEP-56

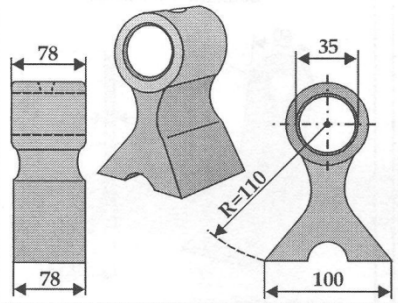

Orig.-Nr. / réf. origine / orig.-part-no.	
19002002	
Gewicht / poids / weight	2,700

63-SPI-03

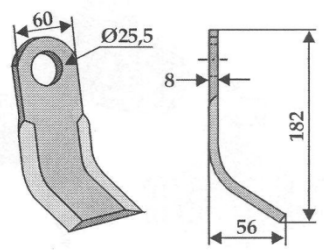

Orig.-Nr. / réf. origine / orig.-part-no.	
Gewicht / poids / weight	0,680

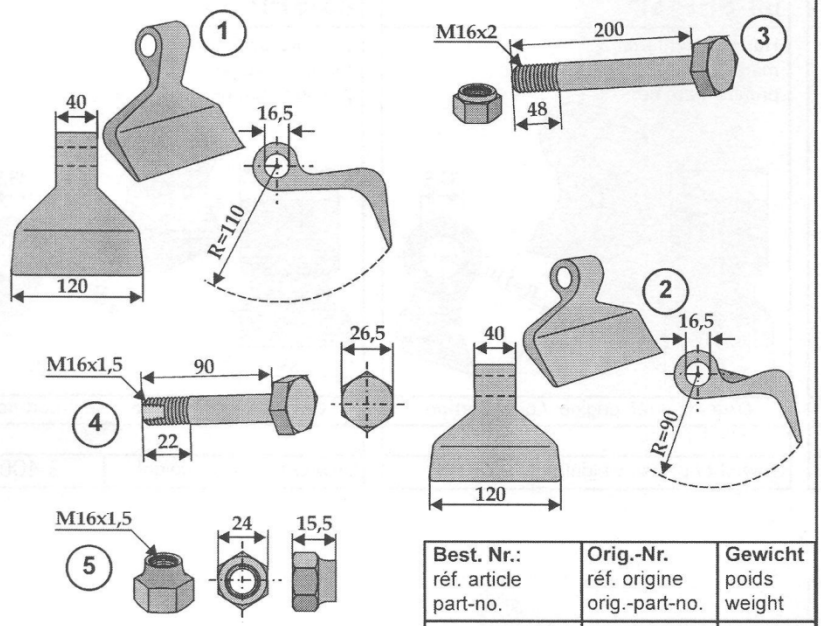

	Best. Nr.: réf. article part-no.	Orig.-Nr. réf. origine orig.-part-no.	Gewicht poids weight
1	63-RM-25		1,300
2	63-RM-26	119533	1,100
entweder / soit / either			
3	63-16200		0,360
oder / soit / or			
4	63-SEP-91		0,180
5	63-SEP-92		0,028

63-RM-99

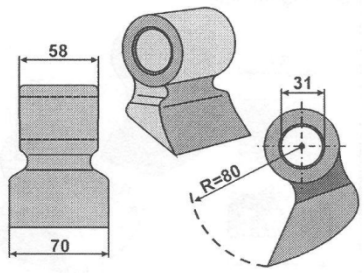

Orig.-Nr. / réf. origine / orig.-part-no.	
Gewicht / poids / weight	1,730

Ceny i dostępność na zapytanie
Na zamówieniach i zapytaniach prosimy o podanie numeru katalogowego noża

63-SEP-51

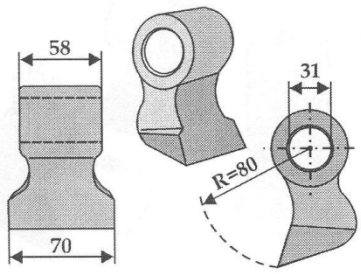

Orig.-Nr. / réf. origine / orig.-part-no.	
Gewicht / poids / weight	1,630

63-SEP-52

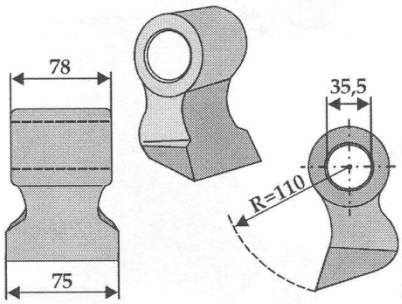

Orig.-Nr. / réf. origine / orig.-part-no.	
Gewicht / poids / weight	2,140

63-SEP-53

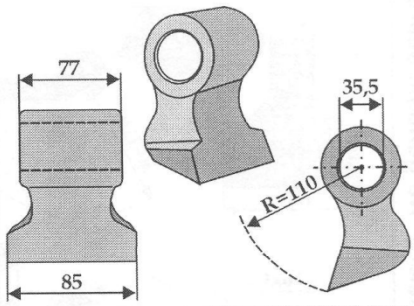

Orig.-Nr. / réf. origine / orig.-part-no.	
Gewicht / poids / weight	3,400

63-SEP-54

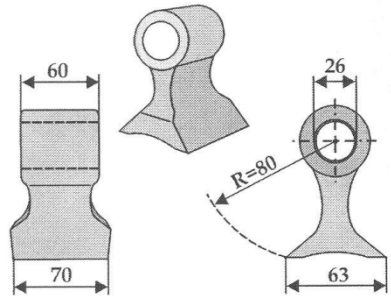

Orig.-Nr. / réf. origine / orig.-part-no.	
Gewicht / poids / weight	1,400

Ceny i dostępność na zapytanie
Na zamówieniach i zapytaniach prosimy o podanie numeru katalogowego noża

„TRAMAD SERWIS OPOLE” Sp. z o. o.
ul. Torowa 4
tel./fax.: 77 464 20 18 / 77 464 20 29
45-073 Opole
info@tramad-serwis.com

SPEARHEAD

Noże i bijaki do kosiarek marki SPEARHEAD

63-SPH-92

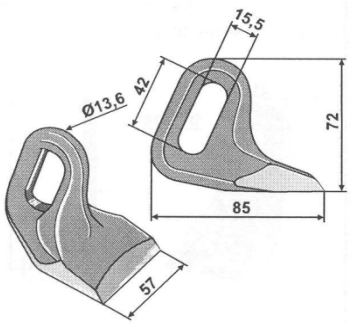

Orig.-Nr. / réf. origine / orig.-part-no.	
Gewicht / poids / weight	0,540

63-SPH-01-R re/dr/ri
63-SPH-01-L li/ga/le

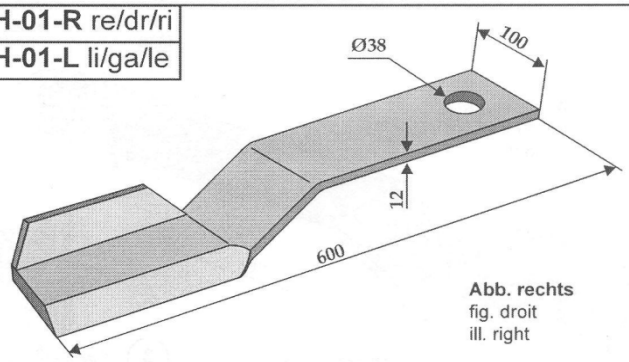

Orig.-Nr. / réf. origine / orig.-part-no. re/dr/ri	7770702
Orig.-Nr. / réf. origine / orig.-part-no. li/ga/le	7770703
Gewicht / poids / weight	6,300

63-SPH-93

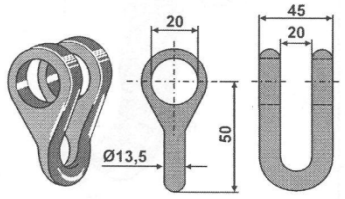

Orig.-Nr. / réf. origine / orig.-part-no.	
7770722	
Gewicht / poids / weight	0,200

63-SPH-02-R re/dr/ri
63-SPH-02-L li/ga/le

Messer
couteau
blade

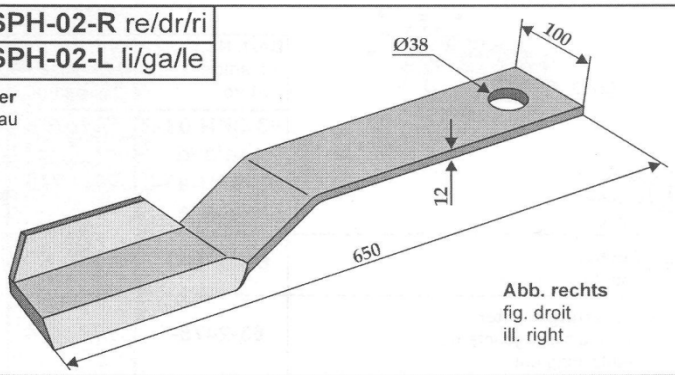

Orig.-Nr. / réf. origine / orig.-part-no. re/dr/ri	7770700
Orig.-Nr. / réf. origine / orig.-part-no. li/ga/le	7770701
Gewicht / poids / weight	6,900

63-SPH-05R re/dr/ri
63-SPH-05L li/ga/le

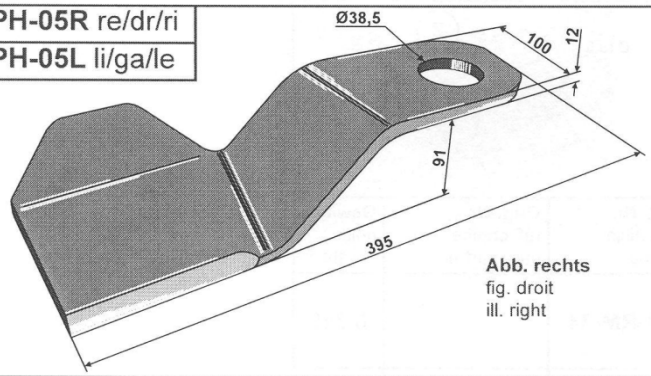

Orig.-Nr. / réf. origine / orig.-part-no. re/dr/ri	7770730
Orig.-Nr. / réf. origine / orig.-part-no. li/ga/le	7770731
Gewicht / poids / weight	4,380

Ceny i dostępność na zapytanie
Na zamówieniach i zapytaniach prosimy o podanie numeru katalogowego noża

SPEARHEAD

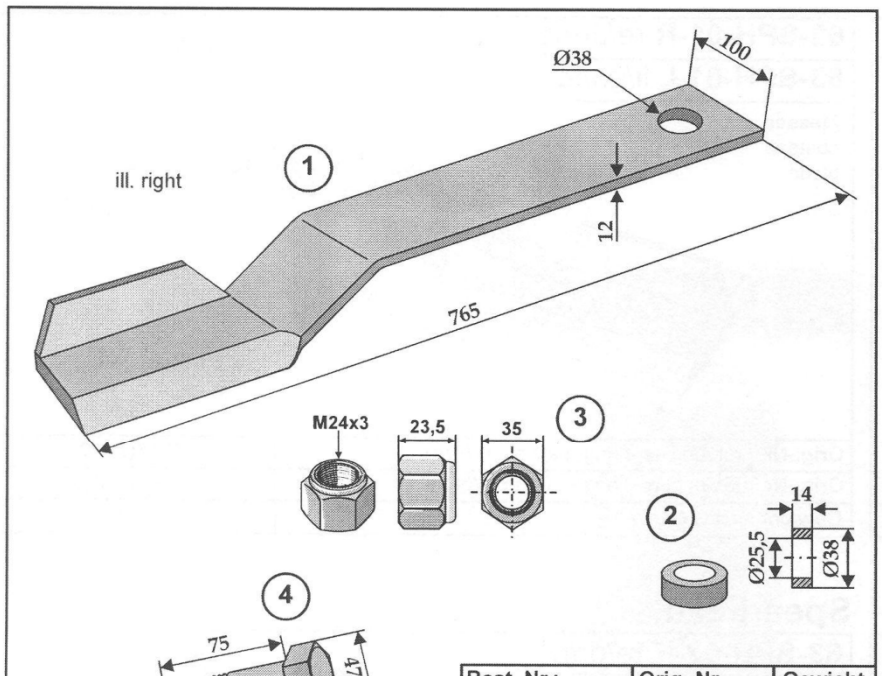

	Best. Nr.: réf. article part-no.	Orig.-Nr. réf. origine orig.-part-no.	Gewicht poids weight
1	63-SPH-03-R re/dr/ri 63-SPH-03-L li/ga/le	7770718 7770719	7,900
2	63-SPH-90	7770707	0,065
3	63-2475-1	2770414	0,100
4	63-2475	2770413	0,380

63-SPH-51

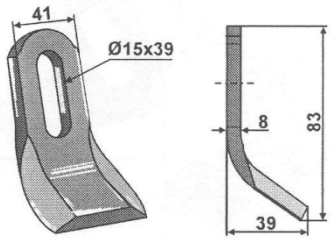

Orig.-Nr. / réf. origine / orig.-part-no.	
7770725	
Gewicht / poids / weight	0,174

63-IND-270

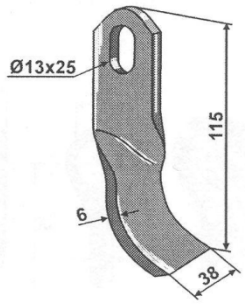

Orig.-Nr. / réf. origine / orig.-part-no.	
7770715	
Gewicht / poids / weight	0,290

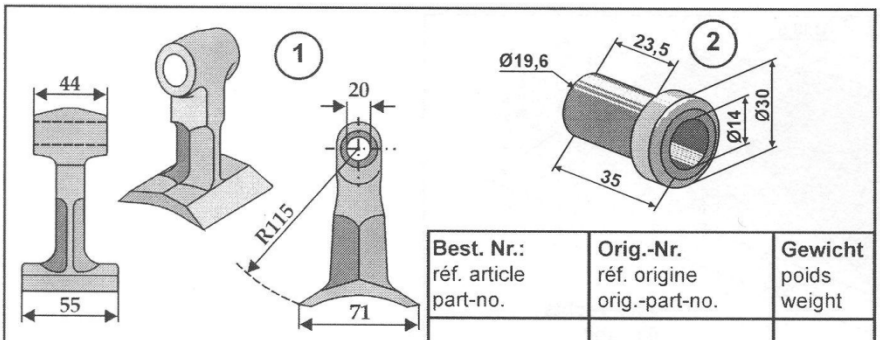

	Best. Nr.: réf. article part-no.	Orig.-Nr. réf. origine orig.-part-no.	Gewicht poids weight
1	63-RM-34		0,820
2	63-SPH-91	1777721	0,070

Ceny i dostępność na zapytanie
Na zamówieniach i zapytaniach prosimy o podanie numeru katalogowego noża

SPEARHEAD

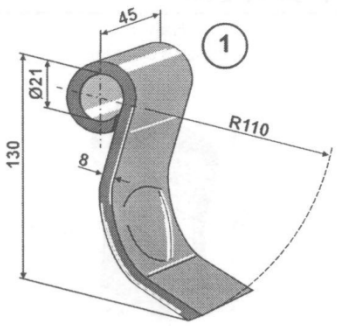

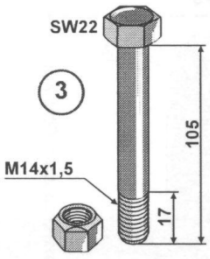

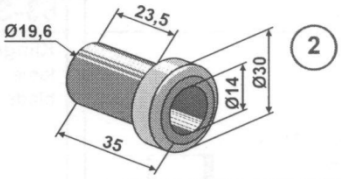

	Best. Nr.: réf. article part-no.	Orig.-Nr. réf. origine orig.-part-no.	Gewicht poids weight
1	**63-SPH-52**	7770699	0,520
2	**63-SPH-91**	1777721	0,070
3	**63-14115**		0,176

Ceny i dostępność na zapytanie
Na zamówieniach i zapytaniach prosimy o podanie numeru katalogowego noża

„TRAMAD SERWIS OPOLE” Sp. z o. o.
ul. Torowa 4
tel./fax.: 77 464 20 18 / 77 464 20 29
45-073 Opole
info@tramad-serwis.com

VOTEX

Noże i bijaki do kosiarek marki VOTEX

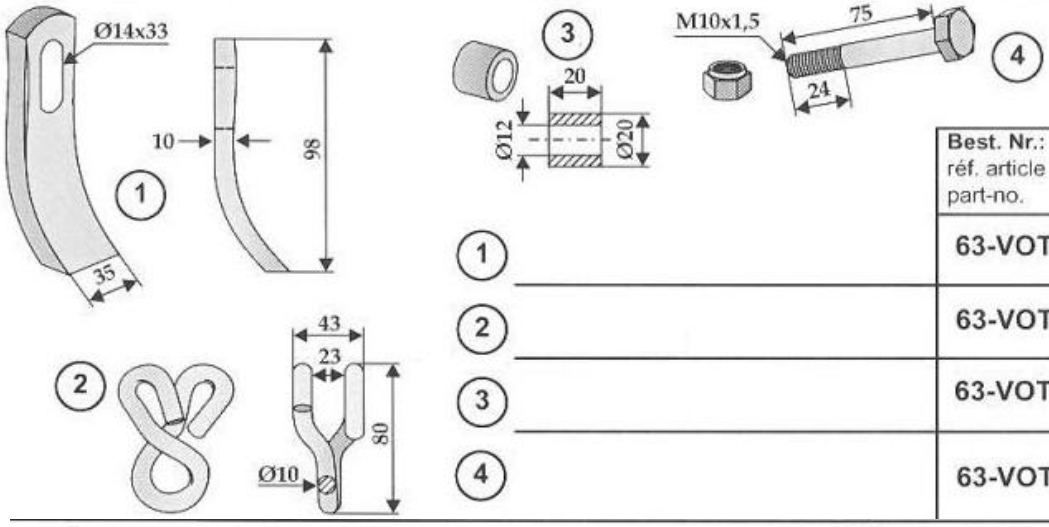

	Best. Nr.: réf. article part-no.	Orig.-Nr. réf. origine orig.-part-no.
1	63-VOT-52	45.03.030
2	63-VOT-73	45.03.060
3	63-VOT-61	45.03.072
4	63-VOT-91	45.03.170

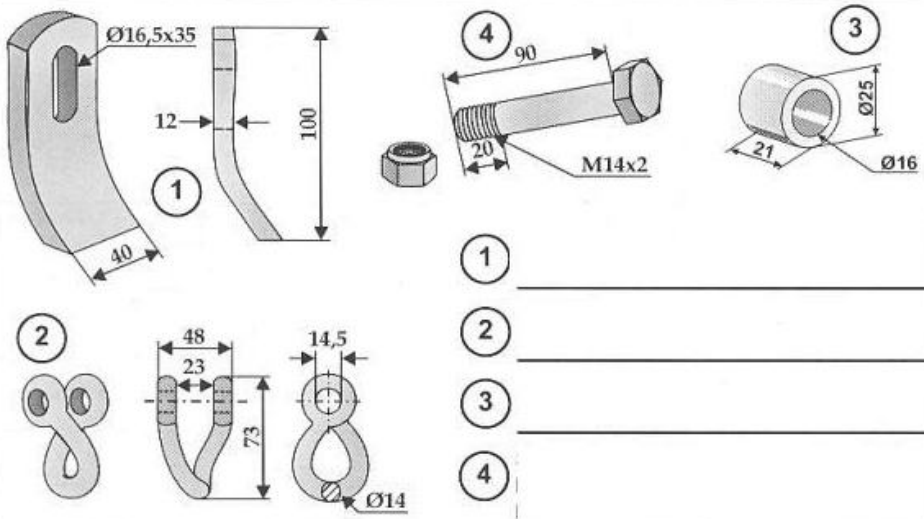

	Best. Nr.: réf. article part-no.	Orig.-Nr. réf. origine orig.-part-no.
1	63-VOT-55	45.03.190
2	63-TUR-72	45.03.200
3	63-TUR-81	45.03.210
4	63-TUR-91	45.03.220

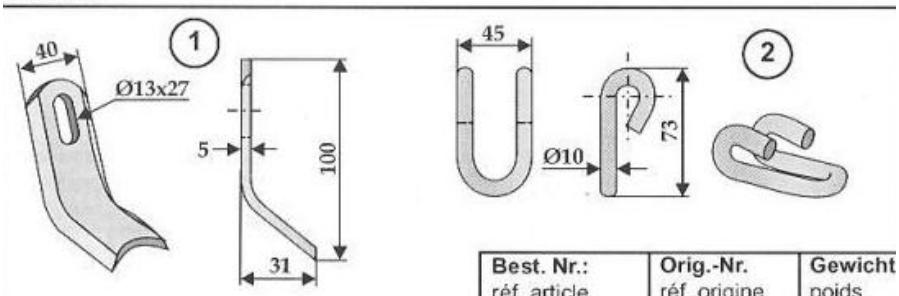

	Best. Nr.: réf. article part-no.	Orig.-Nr. réf. origine orig.-part-no.	Gewicht poids weight
1	63-MUL-53	45.03.020	0,130
2	63-VOT-71	45.03.050	0,145

Ceny i dostępność na zapytanie
Na zamówieniach i zapytaniach prosimy o podanie numeru katalogowego noża

VOTEX

63-VOT-63

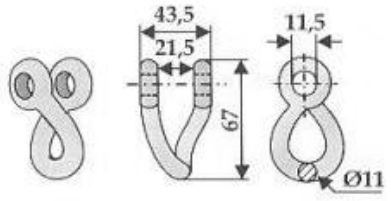

Orig.-Nr. / réf. origine / orig.-part-no.	
45.03.061	
Gewicht / poids / weight	0,150

63-ZAP-29

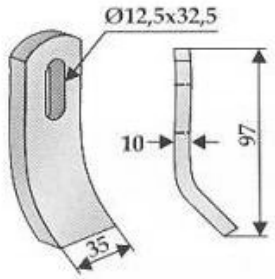

Orig.-Nr. / réf. origine / orig.-part-no.	
Gewicht / poids / weight	0,230

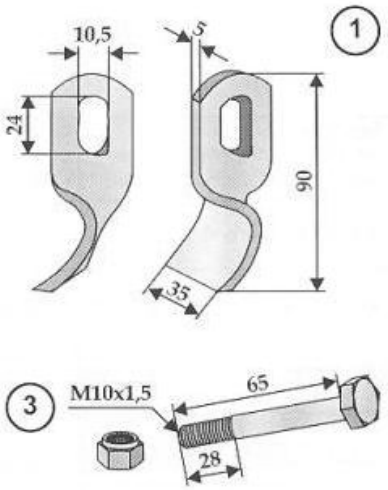

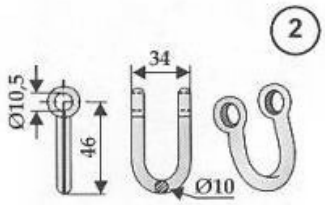

	Best. Nr.: réf. article part-no.	Orig.-Nr. réf. origine orig.-part-no.	Gewicht poids weight
1	63-EPO-54		0,100
2	63-HAN-71		0,070
3	63-1065-1		0,060

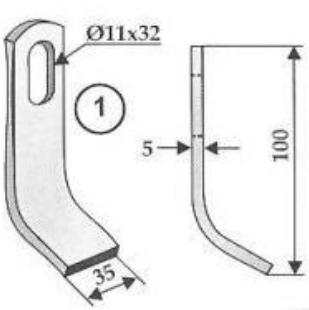

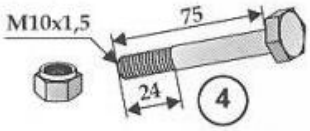

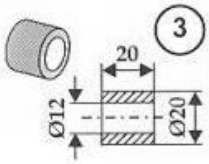

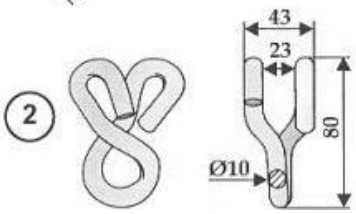

	Best. Nr.: réf. article part-no.	Orig.-Nr. réf. origine orig.-part-no.	Gewicht poids weight
1	63-VOT-53	45.03.010	0,130
2	63-VOT-73	45.03.060	0,170
3	63-VOT-61	45.03.072	0,030
4	63-VOT-91	45.03.170	0,065

Ceny i dostępność na zapytanie
Na zamówieniach i zapytaniach prosimy o podanie numeru katalogowego noża

VOTEX

63-RM-3

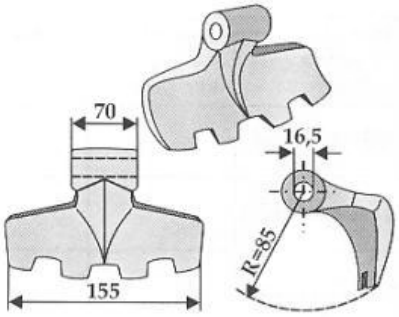

Orig.-Nr. / réf. origine / orig.-part-no.	
Gewicht / poids / weight	1,500

63-RM-5-16

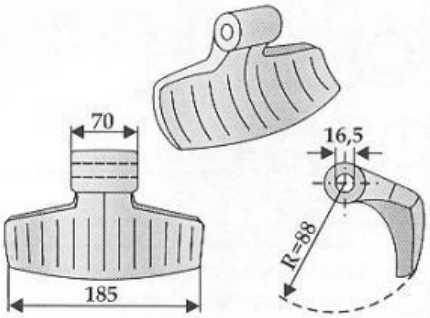

Orig.-Nr. / réf. origine / orig.-part-no.	
Gewicht / poids / weight	2,000

63-IND-139

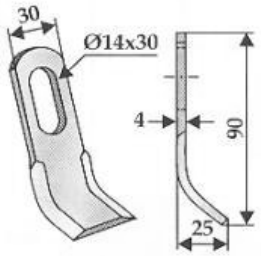

Orig.-Nr. / réf. origine / orig.-part-no.	
Gewicht / poids / weight	0,080

63-VOT-01

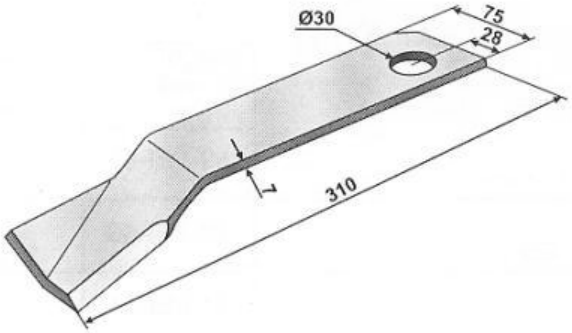

Orig.-Nr. / réf. origine / orig.-part-no.	35.10.030/3
Gewicht / poids / weight	1,210

Ceny i dostępność na zapytanie
Na zamówieniach i zapytaniach prosimy o podanie numeru katalogowego noża

„TRAMAD SERWIS OPOLE” Sp. z o. o.
ul. Torowa 4
tel./fax.: 77 464 20 18 / 77 464 20 29
45-073 Opole
info@tramad-serwis.com

WILLIBALD

Noże i bijaki do kosiarek marki WILLIBALD

63-EPO-84

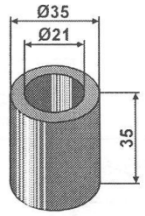

Orig.-Nr. / réf. origine / orig.-part-no.	
Gewicht / poids / weight	0,168

63-IND-46

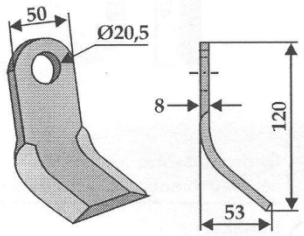

Orig.-Nr. / réf. origine / orig.-part-no.	
210-41-002	
Gewicht / poids / weight	0,390

63-CLE-01

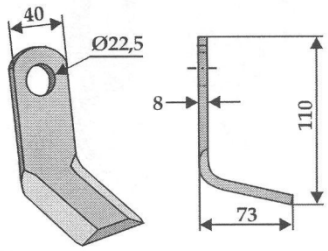

Orig.-Nr. / réf. origine / orig.-part-no.	
Gewicht / poids / weight	0,330

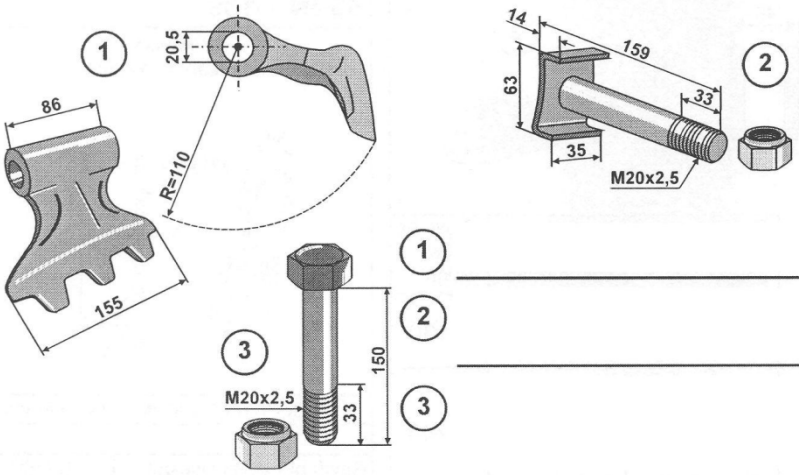

Best. Nr.: réf. article part-no.	Orig.-Nr. réf. origine orig.-part-no.	Gewicht poids weight
63-RM-2	E-230-40-68E	1,800
63-WIL-52		0,460
63-20151	E-223-41-006	0,484

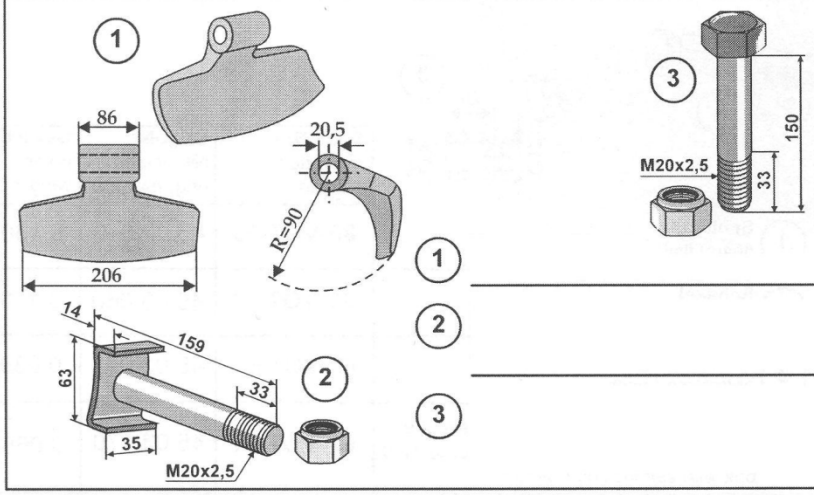

Best. Nr.: réf. article part-no.	Orig.-Nr. réf. origine orig.-part-no.	Gewicht poids weight
63-WIL-51	E-226-40-0-18	2,240
63-WIL-52		0,460
63-20151	E-223-41-006	0,484

Ceny i dostępność na zapytanie
Na zamówieniach i zapytaniach prosimy o podanie numeru katalogowego noża

TRAMAD SERWIS OPOLE

SZEKLE 1

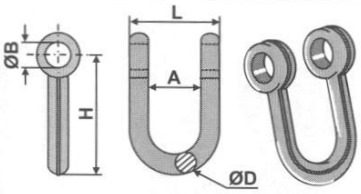

Best. Nr.: réf. article part-no.	L	H	ØD	ØB	A	Gewicht poids weight
63-AGR-71	25,5	45	7,5	8,3	10,5	0,040
63-HAN-71	37	47	10	10	17	0,070
63-HAN-73	33	47	10	10	15	0,090
63-MAL-25	34	54	10	12,5	14	0,200
63-AGT-91	39	41	8,5	9	21	0,050
63-MUL-71	48	52	11	11,5	26	0,110
63-ORS-02	48	52	11	12,5	26	0,125
63-ROU-73	26	40	8	8,5	10	0,058
63-DÜC-900	40	66	11	12,5	18	0,140
63-DÜC-901	40	54	11	12,5	18	0,120
63-BOM-73	47,5	76	13	15,5	22	0,230
63-HMF-06	44	52,5	11	11	22	0,130
63-YYY-73	49	57	13	16	22	0,195
63-YYY-76	52	54,5	13	15	23	0,225

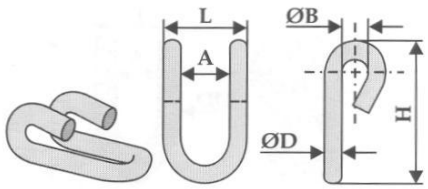

Best. Nr.: réf. article part-no.	L	H	ØD	ØB	A	Gewicht poids weight
63-GIL-71	40	73	10	12,5	20	0,140
63-GIL-72	40	78	10	10,5	20	0,150
63-VOT-71	45	73	10	10	24	0,145
63-BOM-71	37	46	8	8	20	0,170

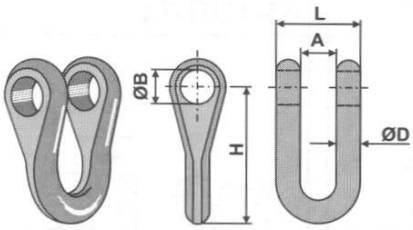

Best. Nr.: réf. article part-no.	L	H	ØD	ØB	A	Gewicht poids weight
63-BOM-72	46	45	13,5	15	28	0,150
63-ROU-72	47	54	11	11	23	0,120
63-SMA-71	48	55	14	11	23	0,200
63-UNI-07	48	60	13	15,5	22	0,200
63-YYY-72	48	54	12	12,5	24	0,120
63-ORS-08	49	56	13	14,5	22,5	0,200
63-BOM-75	55	79	13	16,5	30	0,260
63-CAR-51	45	53	11	11	23,5	0,134
63-BOM-74	38	57	11	16,5	15,5	0,156
63-ORS-09	49	56	13	16,5	22,5	0,200

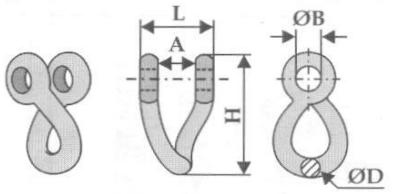

Best. Nr.: réf. article part-no.	L	H	ØD	ØB	A	Gewicht poids weight
63-GIL-73	48	65	11	12,5	26	0,140
63-HER-71	33	79	11	12,5	11	0,180
63-ROU-71	48	66	11	11,5	26	0,150
63-ROU-75	24	42	7	8,5	10	0,050
63-TUR-72	48	73	14	14,5	23	0,230
63-VOT-63	43,5	67	11	11,5	21,5	0,150
63-DÜC-905	39,5	67	11,5	12	17	0,140
63-FEI-50	48	47	11	12	26	0,145
63-HEM-92	44	83	13	13	18	0,250
63-YYY-74	48	63	11	11	26,5	0,137
63-YYY-75	46	63	11	13,5	25	0,120

63-MUL-72

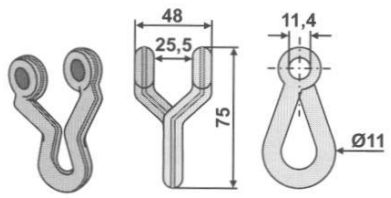

Gewicht / poids / weight	0,150

63-TRR-03

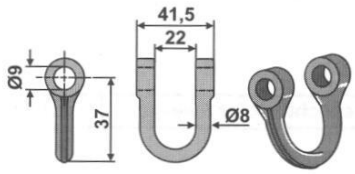

Gewicht / poids / weight	0,054

63-EPO-73

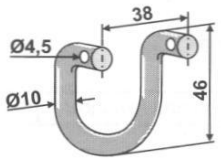

Gewicht / poids / weight	0,080

Ceny i dostępność na zapytanie
Na zamówieniach i zapytaniach prosimy o podanie numeru katalogowego noża

TULEJE

1

Buchsen
entretoises
bushs

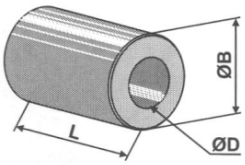

Best. Nr.: réf. article part-no.	ØD	L	ØB
63-ROU-64	8,5	11	12
63-ROU-65	8,5	9	15
63-9001	10,5	20	20
63-MUL-85	11	63	16
63-MEA-16	11,5	48	20
63-VOT-61	12	20	20
63-SMA-61	12	22	20
63-ROU-62	12	25	20
63-BRN-03	12,5	12	20
63-DÜC-906	12,5	16	20
63-PER-61	12,5	23	20
63-ZZZ-18	13	35	17,5
63-ZZZ-19	13	35	22
63-DOP-61	13	40	22
63-FEI-18	13	63,5	25
63-DÜC-902	13,5	16,5	30
63-AGM-506	14,5	17	20
63-AGM-507	14,5	16	32
63-MEA-15	16	16	25
63-TUR-81	16	21	25
63-BOM-91	16	21,5	24
63-BOM-61	16	25,5	25
63-ZZZ-20	16	39	25
63-AGM-500	16	49	25
63-ROU-61	16	61	24

Buchsen
entretoises
bushs

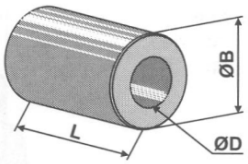

Best. Nr.: réf. article part-no.	ØD	L	ØB
63-GIL-86	16	103	25
63-FIS-92	16,5	11	28
63-FEI-63	16,5	28	25
63-ZZZ-24	16,5	39,5	25
63-ZZZ-23	16,5	44	25
63-DÜC-907	16,5	53	28
63-BRE-01	16,7	68	24,9
63-PRO-07	17	13	25
63-IND-07-1	17	19	25
63-FEI-14	17	25	25
63-FEI-17	17	25	25
63-LAG-03	17	80	25
63-BAM-02	18	13	30
63-NIC-61	20	30	28
63-TAA-05	20	39	28
63-SPR-53	20	46	28
63-AGR-81	20,5	58	34
63-EPO-84	21	35	35
63-SAU-02	21	40	28
63-SAU-05	21	70	29
63-AGM-502	22	35	32
63-SOV-501	25	19	45
63-SPH-90	25,5	14	38
63-IND-62	25,5	14	51
63-KUH-902	25,5	17	51
63-SAU-06	29	45	45
63-IND-900	30,5	16	50

63-BOM-66

Spannbuchse
entretoise de serrage / clamping bush

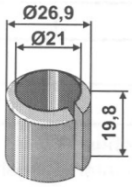

63-KUH-903

Buchse
entretoise / bush

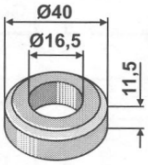

63-SAU-07

Buchse
entretoise / bush

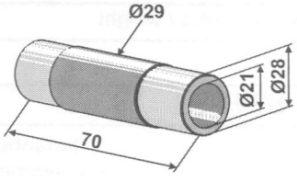

63-PER-66

Spannbuchse
entretoise de serrage / clamping bush

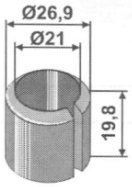

63-MUL-89

Scheibe
rondelle
washer

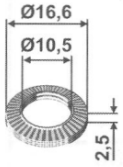

werden paarweise geliefert
livraison par paires
are delivered at pairs

63-AS-12

Scheibe
rondelle / washer

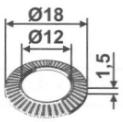

Ceny i dostępność na zapytanie
Na zamówieniach i zapytaniach prosimy o podanie numeru katalogowego noża